ІНФОРМАЦІЯ ПРО ПРОДУКТ

DURATECH SILENT

HUR 100x36-Ø12 HL44 tyre-black

EAN 4031582319637



Зображення може відрізнятися від оригінального продукту

ЕФЕКТИВНІСТЬ

Продуктивність рулону	●●●○○
Шум руху	●●●●○
Атритація	●●●●○
Стійкість до корозії	●●●○○

ОСНОВНІ АТРИБУТИ

Назва продукту	Duratech silent
Тип	Колесо
Стандартний	EN12532 - Транспортувальне обладнання
ОбВантажопідйомність 4 км/год	160 kg
Електропровідність	Ні
Нержавіюча сталь	Ні
Статичний Вантажопідйомність	320 kg
Діапазон температур (мінімальний)	-20 °C
Діапазон температур (максимальний)	80 °C
Загальна вага	0,4 kg

КОЛЕСО

Матеріал тіла	Тампінг, гібридний матеріал
Матеріал протектору	Поліамід
Носіння	Роликовий підшипник
Колір Колесо	Срібно-сірий (RAL7001)
Захист різьби	Без різьби
Діаметр	100 mm
Протектор	36 mm
Діаметр отвору Вісь	12 mm
Довжина хаба	44 mm
Ширина тіла	36 mm
Твердість Протектор (D)	75 Прибережна D

© Copyright 2026 TENTE International GmbH

DURATECH SILENT

HUR 100x36-Ø12 HL44 tyre-black

EAN 4031582319637

Номер замовлення 00033610

Креслення продукту

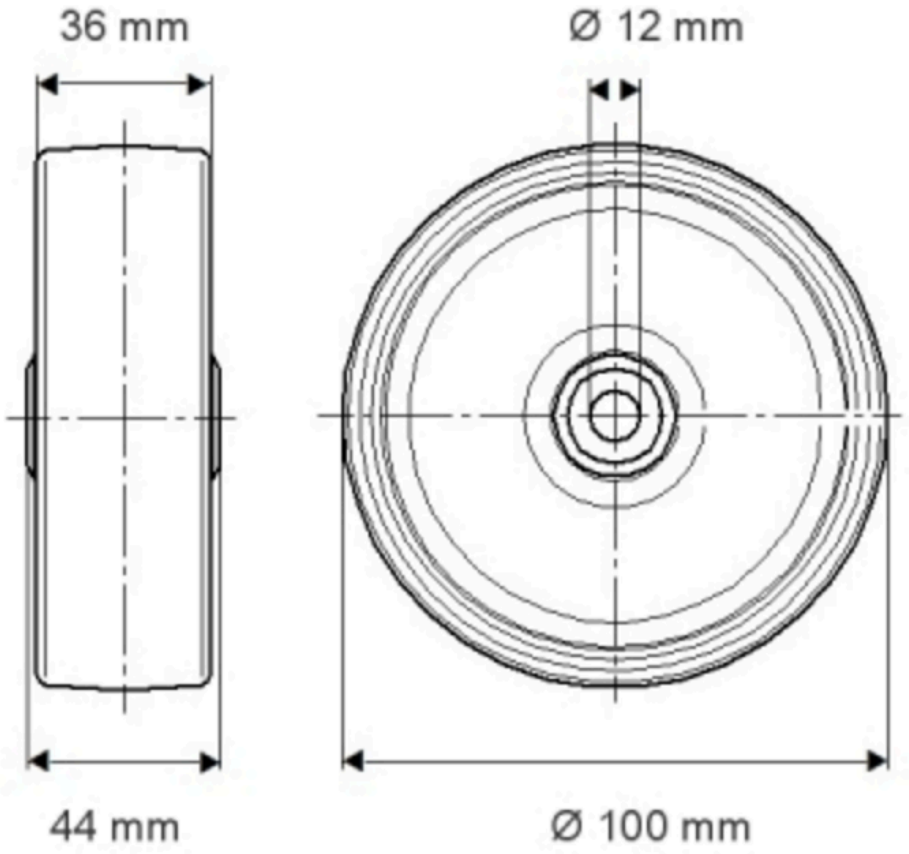

© Copyright 2026 TENTE International GmbH