INFORMĀCIJA PAR PRODUKTU

MAXTECH

UAK 050x20-Ø6,1

EAN 4031582322835

BETTER MOBILITY. BETTER LIFE.



Attēls var atšķirties no oriģinālā produkta

RITENIS

Korpusa materiāls	Poliamīds
Protektora materiāls	Poliuretāns, injicēts
Gūltnis	Coni di sfere
Ritenis krāsa	Sudraba pelēka (RAL7001)
Izplešanās armatūra	Ar vītņu aizsargu
Diametrs	50 mm
Protektora platums	20 mm
Ass atveres diametrs	6 mm
Rumbas garums	22 mm
Korpusa platums	20 mm
Protektora cietība (A)	92 Krasts A
Protektora cietība (D)	42 Krasts D

VEIKTSPĒJA

Ruļļa veiktspēja	●●●○○
Kustības troksnis	●●●○○
Nodilums	●●●○○
Korozijas izturīgs	●●●○○

PAMATA ATRIBŪTI

Produkta nosaukums	Maxtech
Korpusa tips	Ritenis
Standarta	EN12530 - Ierīču atbalsta riteņi
Kravnesība pie 3 km/h	50 kg
Elektrovadītspējīga	Nē
Nerūsējošais	Nē
Statiskā kravnesība	100 kg
Temperatūras diapazons (minimālais)	-25 °C
Temperatūras diapazons (maksimālais)	80 °C
Kopējais svars	0,07 kg

© Copyright 2026 TENTE International GmbH

MAXTECH

UAK 050x20-Ø6,1

EAN 4031582322835

Pasūtījuma numurs 00008698

Produkta rasējumi

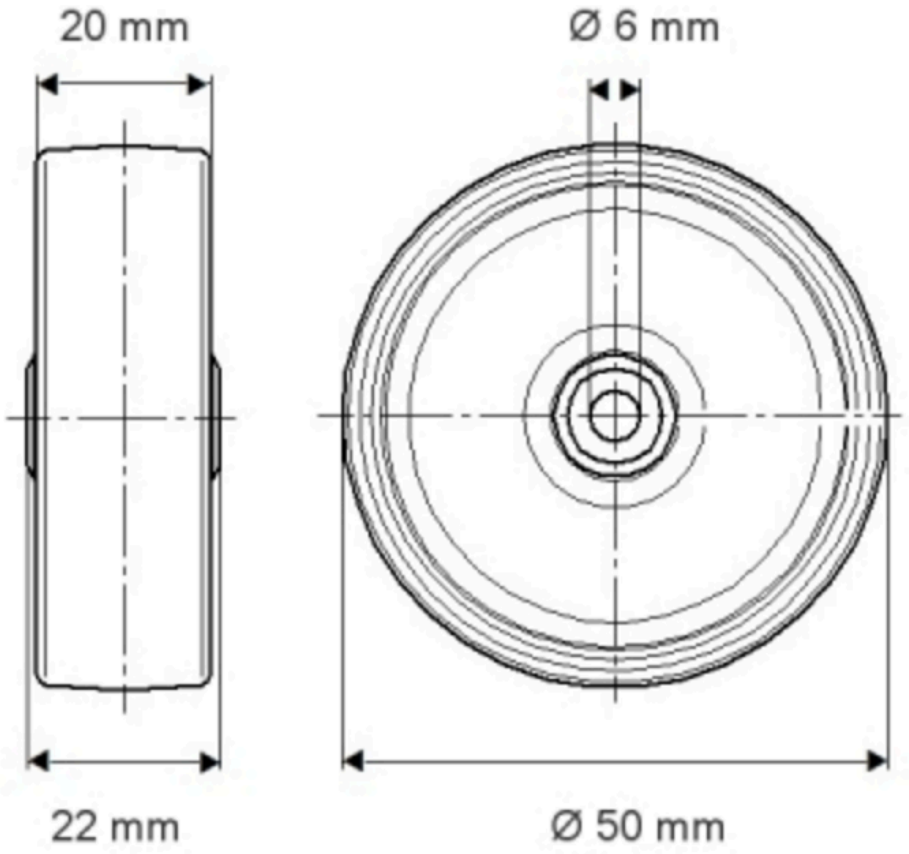

© Copyright 2026 TENTE International GmbH