ИНФОРМАЦИЯ ЗА ПРОДУКТА

PURETECH

PVR 125x37-Ø12 HL44

EAN 4031582321265



Изображението може да се различава от оригиналния продукт

ИЗПЪЛНЕНИЕ

Производителност на ролката	●●●○○
Шум от движение	●●●●○
Привличане	●●●○○
Устойчив на корозия	●●●○○

ОСНОВНИ АТРИБУТИ

Име на продукта	Puretech
Тип	Колело
Стандартен	EN12532 - Транспортно оборудване
Товароносимост при 4 км/ч	100 kg
Електропроводим	Не
Неръждаемост	Не
Статичен Товароносимост	200 kg
Температурен диапазон (минимален)	-20 °C
Температурен диапазон (максимален)	60 °C
Общо тегло	0.47 kg

КОЛЕЛО

Материал на тялото	Полипропилен
Материал на реазбата	Плътна гума черен
Лагер	Ролков лагер
Цвят на Колело	Графитно черно (RAL9011)
Предпазители за резби	Без предпазно устройство за резба
Диаметър	125 mm
Ширина на Резба	37 mm
Диаметър на отворите Ос	12 mm
Дължина на центъра	44 mm
Ширина на тялото	37 mm
Твърдост на Резба (A)	80 бряг A

© Copyright 2026 TENTE International GmbH

PURETECH

PVR 125x37-Ø12 HL44

EAN 4031582321265

Номер на поръчката 00030955

Чертежи на продукта

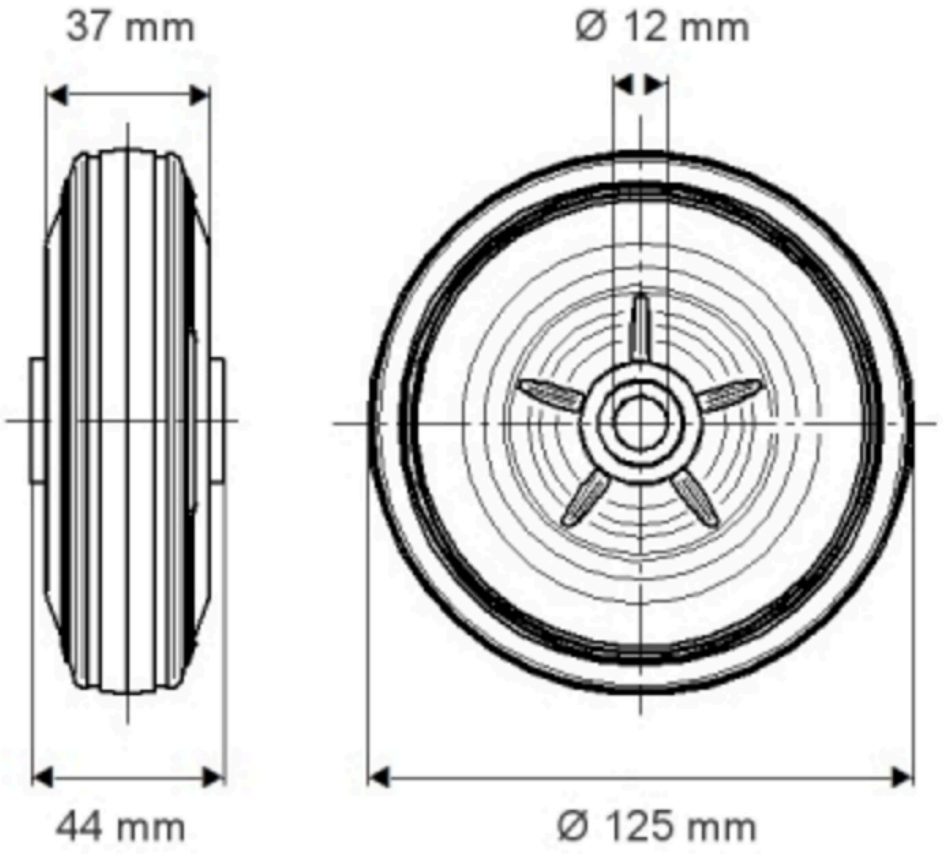

© Copyright 2026 TENTE International GmbH