INFORMAȚII DESPRE PRODUS

MAXTECH

UAR 125x32-Ø12 HL44 natural/3004

EAN 4031582323139



Imaginea poate fi diferită de produsul original

PERFORMANȚĂ

Performanța rolei	●●●○○
Zgomot de mișcare	●●●○○
Atriție	●●●●○
Rezistență la coroziune	●●●○○

ATRIBUTELE DE BAZĂ

Nume produs	Maxtech
Tip	Roată
Standard	EN12532 - Echipament de transport
Capacitate de încărcare la 4 km/h	200 kg
Conductiv electric	Nu
Inoxidabil	Nu
Capacitate de încărcare statică	400 kg
Interval de temperatură (minim)	-25 °C
Interval de temperatură (maxim)	80 °C
Greutate totală	0,27 kg

ROATĂ

Material pentru corp	Poliamidă
Material al benzii de rulare	Poliuretan , Injectat
Lagăr	Rulment cu role
Roată	Alb natural
Protecție pentru filet	Fără protecție pentru filet
Diametru	125 mm
Benză de rulare	32 mm
Diametrul găurii Axă	12 mm
Lungime butuc	44 mm
Lățimea corpului	32 mm
Duritatea benzii de Benză de rulare (A)	92 Pe malul A
Duritatea benzii de Benză de rulare (D)	42 malul D

© Copyright 2026 TENTE International GmbH

MAXTECH

UAR 125x32-Ø12 HL44 natural/3004

EAN 4031582323139

Numărul de comandă 00034174

Desene ale produsului

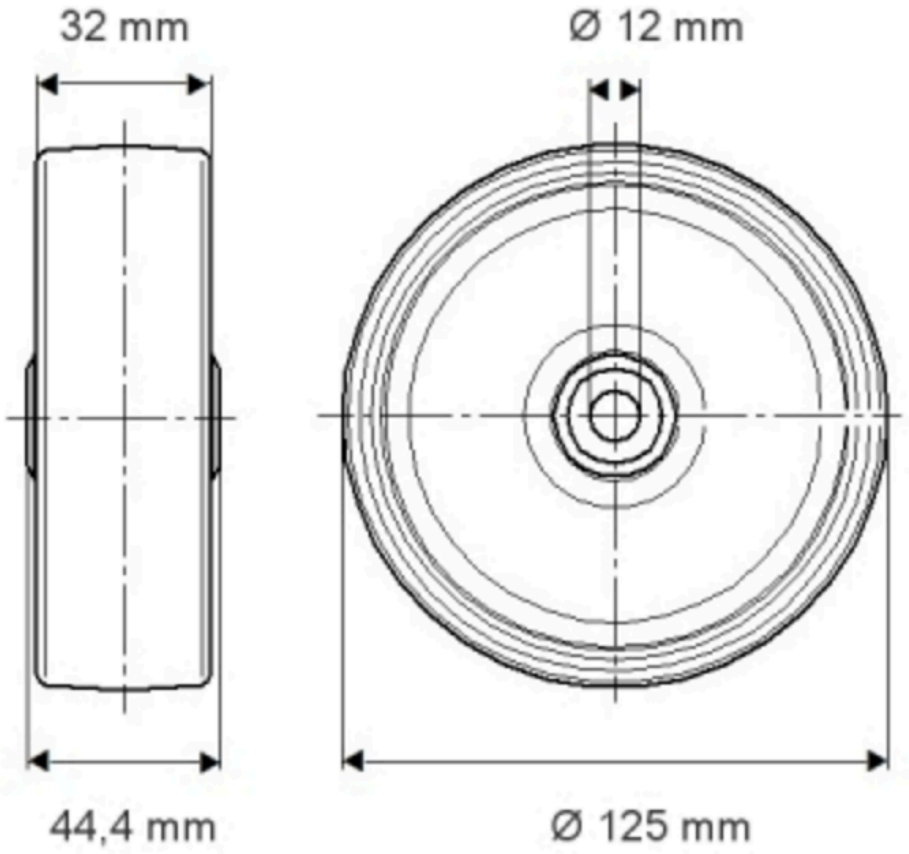

© Copyright 2026 TENTE International GmbH