INFORMATIONS SUR LE PRODUIT

GALEA

5071YGH125R05-22x40

EAN 4031582354331



Image non contractuelle, peut différer du produit d'origine

PERFORMANCE

Performance de roulage	●●●○○
Bruit de mouvement	●●●○○
Usure	●●●○○
Résistance à la corrosion	●●●●○

ATTRIBUTS PRINCIPAUX

Nom du produit	Galea
Type	Roulette pivotante à blocage directionnel
Norme	EN12530 - Roulettes d'appareils
Capacité de charge à 3 km/h	100 kg
Conducteur d'électricité	Oui
Inoxydable	Non
Capacité de charge statique	200 kg
Plage de température (minimale)	-20 °C
Plage de température (maximale)	60 °C
Hauteur	162 mm

CHAPE

Matériau de la chape	Polyamide
Forme de la chape	Capotée
Pivot	Double rangée de billes,
Déport	40 mm
Diamètre d'encombrement	205 mm

ROUE

Corps de roue	Polypropylène, conducteur d'électricité
Bandage	Caoutchouc thermoplastique, conducteur d'électricité
Roulement	Moyeu lisse
Pare-fils	Avec pare-fils
Diamètre	125 mm
Largeur du bandage	30 mm
Dureté du bandage (A)	87 Shore A

FIXATION

Type de fixation	Tige, ronde
Diamètre du trou central	22 mm
Longueur de la vis	40 mm

© Copyright 2026 TENTE International GmbH

GALEA

5071YGH125R05-22x40

EAN 4031582354331

BETTER MOBILITY. BETTER LIFE.

Dessins du produit

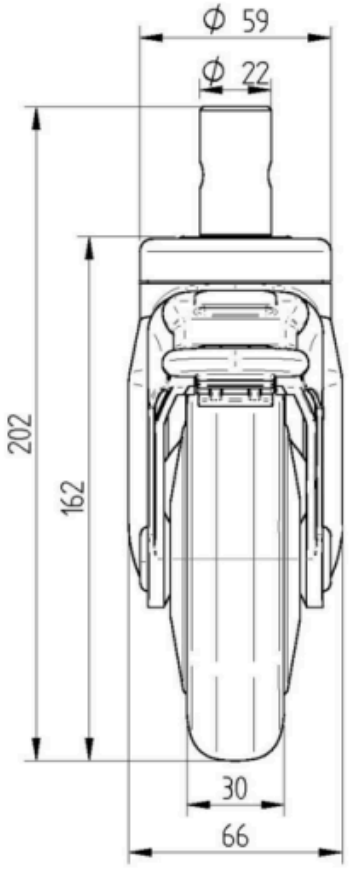

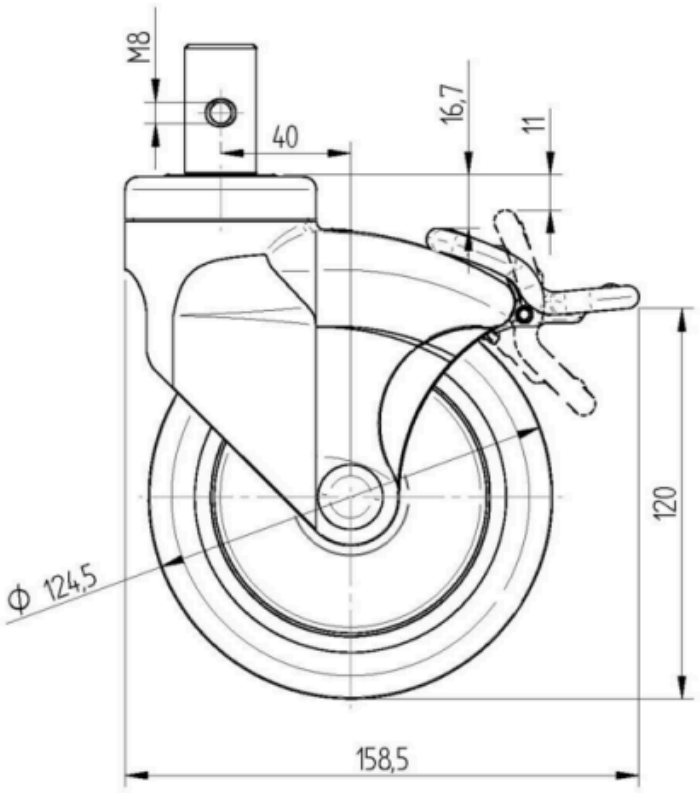

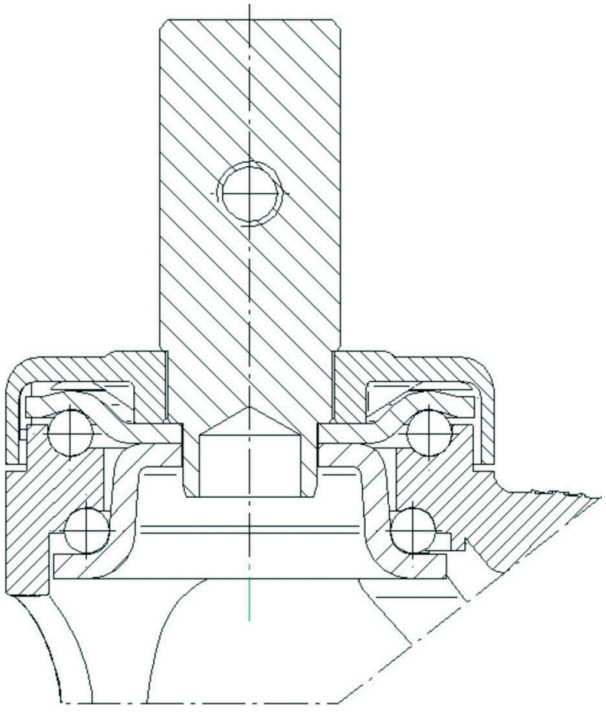

© Copyright 2026 TENTE International GmbH