TERMÉKINFORMÁCIÓK

BASETECH

POO125x40-Ø12 white

EAN 4031582410365



A kép eltérhet az eredeti terméktől

TELJESÍTMÉNY

Gördülési ellenállás teljesítménye	● ● ● ○ ○
Mozgás zajkibocsátása	● ● ● ○ ○
Kopás	● ● ● ● ●
Korrozióálló képesség	● ● ● ○ ○

ALAPVETŐ TULAJDONSÁGOK

Termék neve	Basetech
Ház típusa	Kerék
Standard	EN12530 - Intézményi görgők
Teherbírás 3 km/h-nál	200 kg
Elektromosan vezető	Nem
Rozsdamentes	Nem
Statikus teherbírás	400 kg
Hőmérséklet-tartomány (minimális)	-20 °C
Hőmérséklet-tartomány (maximális)	60 °C
Összsúly	0,18 kg

KERÉK

Felépítmény anyaga	Polipropilén
Futófelület anyaga	Kerékkel megegyező
Csapágy	Siklócsapágy
Szálvédők	Futófelület védelem nélkül
Átmérő	125 mm
Futófelület szélessége	40 mm
Tengely furat átmérője	12 mm
Kerékagy hossza	44,4 mm
A futófelület keménysége (D)	65 Shore D

© Copyright 2026 TENTE International GmbH

BASETECH

POO125x40-Ø12 white

EAN 4031582410365

BETTER MOBILITY. BETTER LIFE.

Termékrajzok

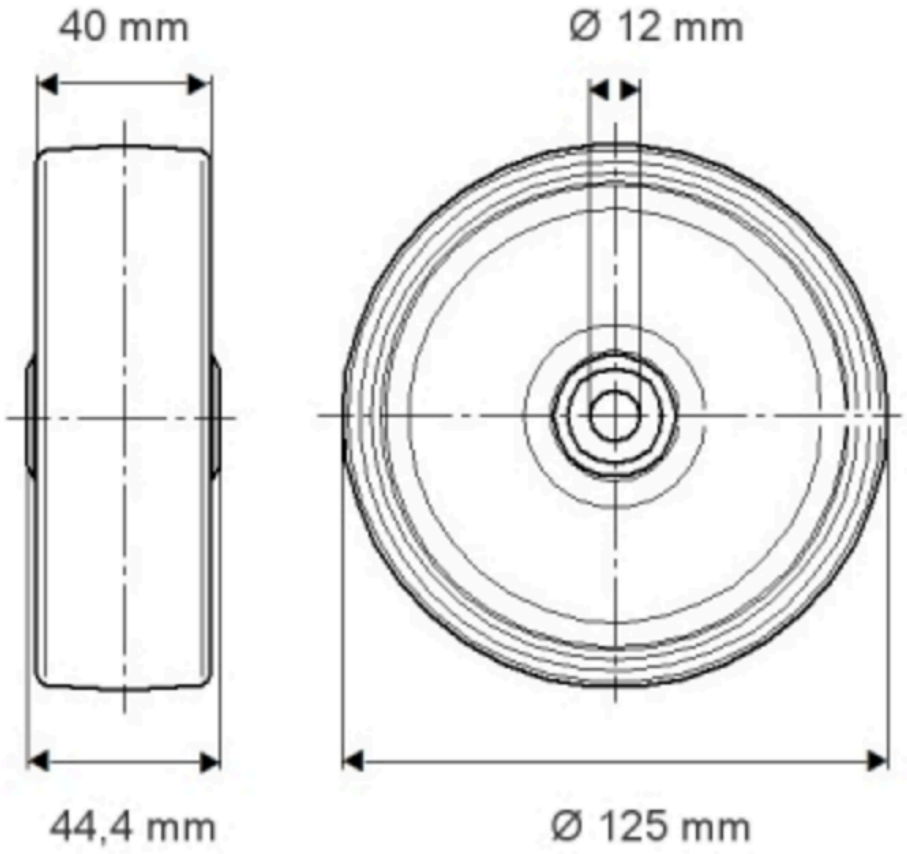

© Copyright 2026 TENTE International GmbH