LINEA LIGHT

5925UAI075L51-10 RAL7001

EAN 4031582377569

BETTER MOBILITY. BETTER LIFE.

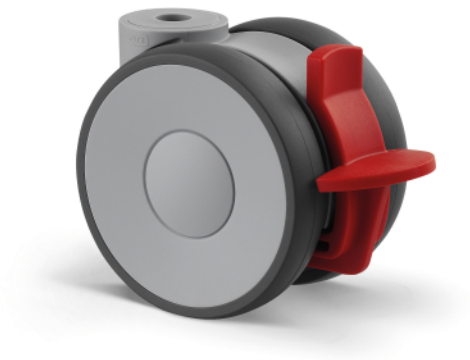

L'immagine può differire dal prodotto originale

PRESTAZIONI

Prestazioni di rotolamento	●●○○○
Rumore	●●●○○
Attrito	●●●○○
Resistenza alla corrosione	●●●●○

ATTRIBUTI PRINCIPALI

Nome del prodotto	Linea light
Tipo di alloggiamento	Ruota girevole con freno semplice
Standard	EN12528 - Ruote per arredamento
Portata a 3 km/h	80 kg
Portata statica	160 kg
Intervallo di temperatura (minimo)	-20 °C
Intervallo di temperatura (massimo)	60 °C
Altezza totale	75,5 mm
Larghezza complessiva	55 mm
Peso complessivo	0,171 kg

RUOTA

Materiale del corpo	Poilammide
Materiale del battistrada	Poliuretano, Iniettato
Cuscinetto	Cuscinetto piano con distanziale
Parafili	Senza parafili
Diametro	75 mm
Larghezza battistrada	15 mm
Durezza del Battistrada (A)	92 Shore A

SUPPORTO

Materiale	Poilammide
Forma della forcella	Supporto gemellato
Cuscinetto del supporto	Perno, girevole
Disassamento	23 mm
Raggio di piroettamento	81 mm
Ingombro di piroettamento	162 mm
Diametro cuffia superiore	30 mm

FISSAGGIO

Tipo di fissaggio	Foro cieco per perno B10
Diametro del foro	10 mm

Club del progettista tedesco

Premio Interzum

Premio di Design IF

© Copyright 2025 TENTE International GmbH

LINEA LIGHT

5925UAI075L51-10 RAL7001

EAN 4031582377569

BETTER MOBILITY. BETTER LIFE.

DISEGNI TECNICI

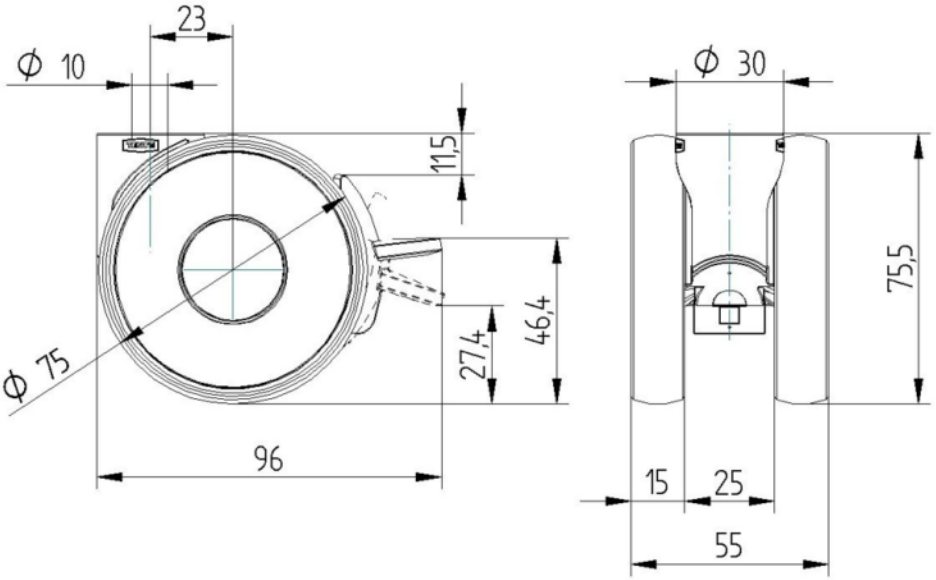

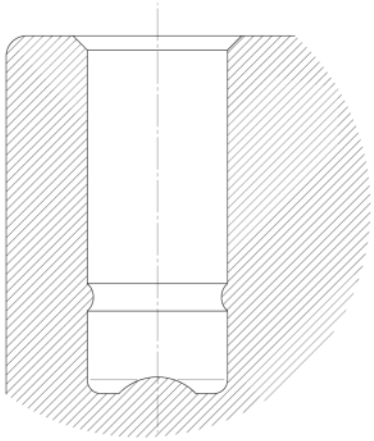

Club del progettista tedesco

Premio Interzum

Premio di Design IF

© Copyright 2025 TENTE International GmbH