ИНФОРМАЦИЯ ЗА ПРОДУКТА

LINEA

594CUAP125P52 RAL9002

EAN 4031582378375



Изображението може да се различава от оригиналния продукт

ИЗПЪЛНЕНИЕ

Производителност на ролката	●●●●●
Шум от движение	●●●○○
Привличане	●●●●○
Устойчив на корозия	●●●●○

ОСНОВНИ АТРИБУТИ

Име на продукта	Linea
Тип	Въртящ се Колело с комбинирана ключалка
Стандартен	EN12530 – Изделителни колела
Товароносимост при 3 км/ч	130 kg
Електропроводим	Не
Неръждаемост	Не
Статичен Товароносимост	260 kg
Температурен диапазон (минимален)	-20 °C
Температурен диапазон (максимален)	60 °C
Обща височина	148.5 mm
Обща ширина	82 mm
Общо тегло	1.12 kg
Сертифициране	Тествано и наблюдавано от TÜV Süd

ВИЛКА

Материал на корпуса	Полиамид
Форма Вилица	Вилка на две Колело
Въртящ се лагер	Прецизен сачмен лагер
Цвят	Сиво бяло (RAL9002)
Изместване	40 mm
Радиус на завъртане	129 mm
Интерференция при завъртане	258 mm
Диаметър на купол	52 mm

КОЛЕЛО

Материал на тялото	Полиамид
Материал на реазбата	Полиуретан, екструдирано
Лагер	Прецизен сачмен лагер
Предпазители за резби	С предпазно устройство за резба
Диаметър	125 mm
Ширина на Резба	20 mm
Твърдост на Резба (A)	92 Бръснач A

ПРИЛЯГАНЕ

Тип на фитинга	Правоъгълна плоча, разстояние между Отвор за болт САЩ
Дължина на плаката	95 mm
Ширина на плаката	70 mm
Дължина на отвора на плаката (минимална)	72 mm
Дължина на отвора на плаката (максимална)	76 mm
Ширина на отвора на плаката (минимална)	44.5 mm
Ширина на отвора на плаката (максимална)	52 mm
Диаметър на отвора на плаката	11 mm

Deutscher Дизайн Club

Награда Interzum

IF награда за Дизайн

© Copyright 2026 TENTE International GmbH

LINEA

594CUAP125P52 RAL9002

EAN 4031582378375

BETTER MOBILITY. BETTER LIFE.

Чертежи на продукта

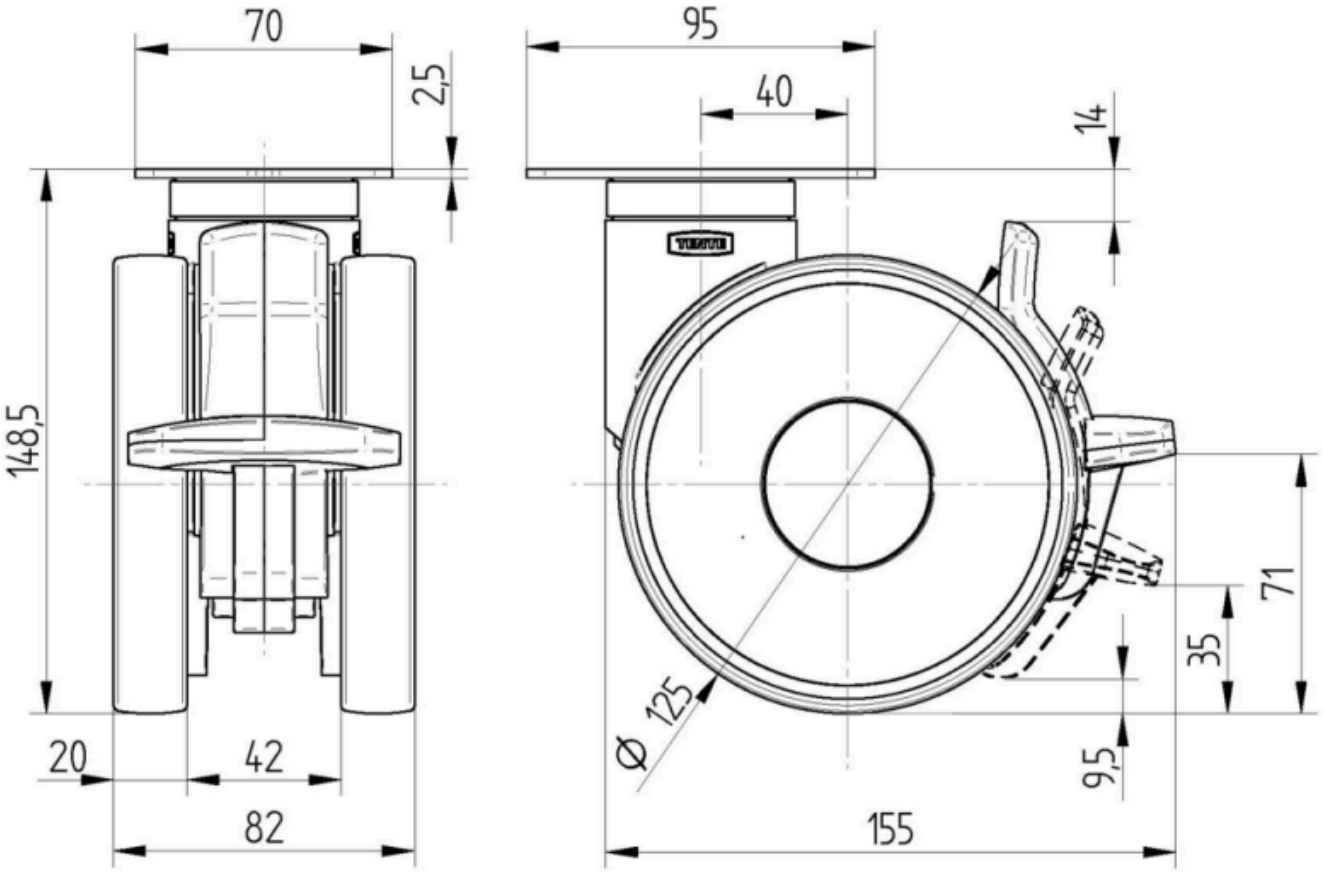

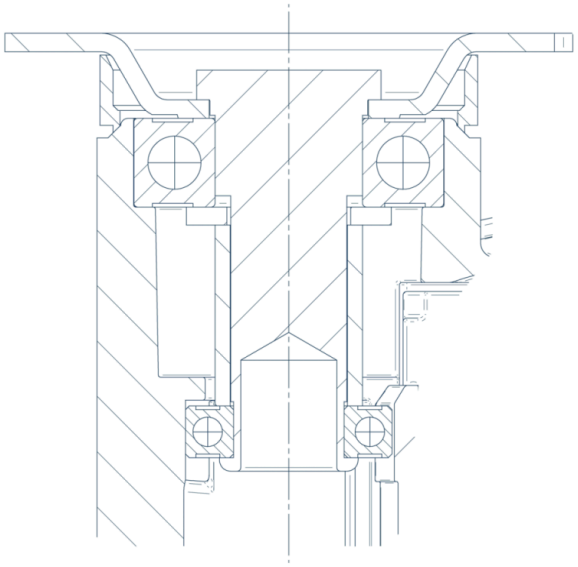

Deutscher Дизайн Club

Награда Interzum

IF награда за Дизайн

© Copyright 2026 TENTE International GmbH