INFORMACIJE O PROIZVODU

BASETECH

POR 108x36-Ø12 HL44,4

EAN 4031582320794

BETTER MOBILITY. BETTER LIFE.



Slika se može razlikovati od originalnog proizvoda

PERFORMANSE

Performanse kotrljanja	●●●○○
Buka u pokretu	●●●○○
Ishrana	●●●●○
otpornost na rdju	●●●○○

OSNOVNI ATRIBUTI

Naziv proizvoda	Basetech
Tip	Tocak
Standard	EN12532 - transportna oprema
Nosivost na 4 km/h	160 kg
Električni provod	no
nerdjajuci	no
Statički Nosivost	320 kg
Temperaturni opseg (Minimalno)	-20 °C
Opseg temperature (maksimalni)	60 °C
Ukupna težina	0.15 kg

TOCAK

Materijal za telo	polipropilen
materijal omotaca	Identično sa telom Tocak
Nošenje	kotrljajuci lezaj
Boja Tocak	Grafitna crna (RAL9011)
stitnici omotaca	Bez stražara
Prečnik	108 mm
Širina omotac	36 mm
dimenzija rupa osovina	12 mm
duzina glavcine	44.4 mm
Širina tela	36 mm
Teškoća gazećeg omotac (D)	65 Šor D

© Copyright 2026 TENTE International GmbH

BASETECH

POR 108x36-Ø12 HL44,4

EAN 4031582320794

Broj porudžbine 00030953

Crteži proizvoda

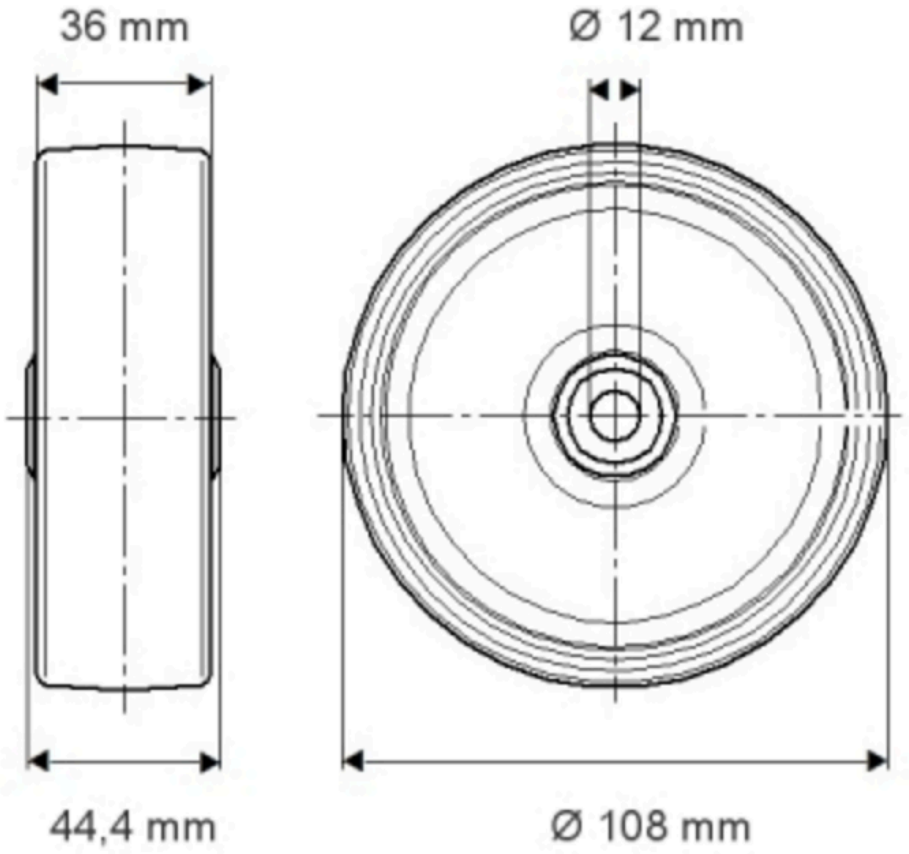

© Copyright 2026 TENTE International GmbH