INFORMACIÓN DEL PRODUCTO

# DURATECH

## UOP200x50-Ø20

EAN 4031582323528



La imagen puede diferir del producto original

### ARO

| | |
|---|---|
| Material del cuerpo | Poliamida |
| Material de la banda de rodadura | Idéntico con cuerpo de Aro |
| Cojinete | Rodamiento de bolas de precisión |
| Protectores de hilo | Con protector de roscas |
| Diámetro | 200 mm |
| Ancho de Banda de rodadura | 50 mm |
| Diámetro del agujero del Eje | 20.1 mm |
| Longitud del cubo | 60 mm |
| Dureza de la Banda de rodadura (D) | 75 Shore D |

### RENDIMIENTO

| | |
|---|---|
| Rendimiento del rodillo | ●●●●● |
| Ruido de movimiento | ●●●○○ |
| Desgaste | ●●●●● |
| Resistencia a la corrosión | ●●●○○ |

### ATRIBUTOS PRINCIPALES

| | |
|---|---|
| Nombre del producto | Duratech |
| Tipo | Aro |
| Estándar | EN12532 - Material de transporte |
| Capacidad de carga a 4 km/h | 800 kg |
| Conductivo eléctrico | No |
| Inoxidable | No |
| Capacidad de carga estática | 1600 kg |
| Rango de temperatura (mínimo) | -25 °C |
| Rango de temperatura (máximo) | 80 °C |
| Peso total | 1.01 kg |

© Copyright 2026 TENTE International GmbH

# DURATECH

UOP200x50-Ø20

EAN 4031582323528

Número de pedido 00002304

**Planos del producto**

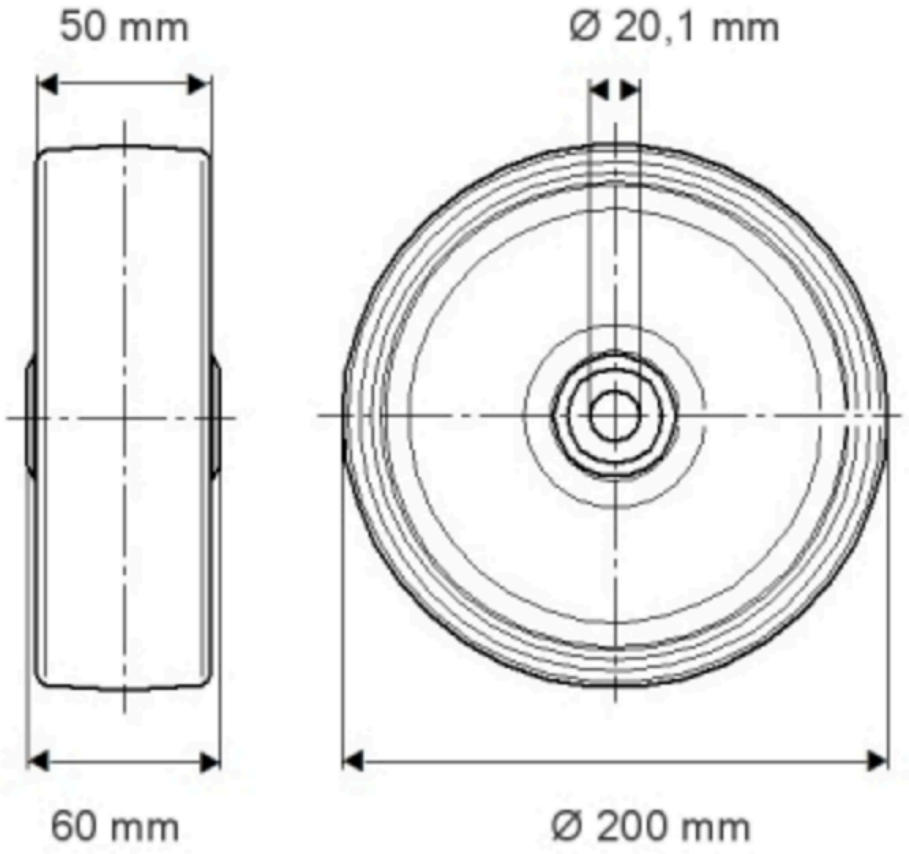


© Copyright 2026 TENTE International GmbH