INFORMAȚII DESPRE PRODUS

ALPHA

3477PVO200P63

EAN 4031582305661



Imaginea poate fi diferită de produsul original

PERFORMANȚĂ

Performanța rolei	●●●○○
Zgomot de mișcare	●●●○○
Atriție	●●●○○
Rezistență la coroziune	●●●○○

ATRIBUTELE DE BAZĂ

Nume produs	Alpha
Tip	Roată pivotantă Rola cu Blocare totală
Standard	EN12532 - Echipament de transport
Capacitate de încărcare la 4 km/h	205 kg
Conductiv electric	Nu
Inoxidabil	Nu
Capacitate de încărcare statică	410 kg
Interval de temperatură (minim)	-20 °C
Interval de temperatură (maxim)	60 °C
Înălțime totală	240 mm
Lățime totală	96 mm
Greutate totală	2,94 kg

FURCA

Materialul de construcție	Tablă de oțel, grea
FormăFurcă	Larg
Rulment pivotant	Două curse de mingi
Culoare	Pasivat în albastru
Offset	55 mm
Raza de pivotare	167 mm
Interferență pivotantă	334 mm
Diametru cupolă	96 mm

ROATĂ

Material pentru corp	Polipropilenă
Material al benzii de rulare	Cauciuc solid, negru
Lagăr	Rulment simplu
Axă	Înșurubat cu piuliță
Roată	Negru grafit (RAL9011)
Protecție pentru filet	Fără protecție pentru filet
Diametru	200 mm
Benză de rulare	50 mm
Lățimea corpului	50 mm
Duritatea benzii de Benză de rulare (A)	80 Pe malul A

RACORD

Tip ajustare	Placă dreptunghiulară
Lungime placă	137 mm
Lățimea plăcii	105 mm
Lungime orificiu placă (minim)	75 mm
Lungime orificiu placă (maximă)	80 mm
Lățimea orificiului plăcii (minim)	75 mm
Lățimea orificiului plăcii (maximă)	105 mm
Diametru orificiu placă	11 mm

© Copyright 2026 TENTE International GmbH

ALPHA

3477PVO200P63

EAN 4031582305661

Numărul de comandă 00028238

Desene ale produsului

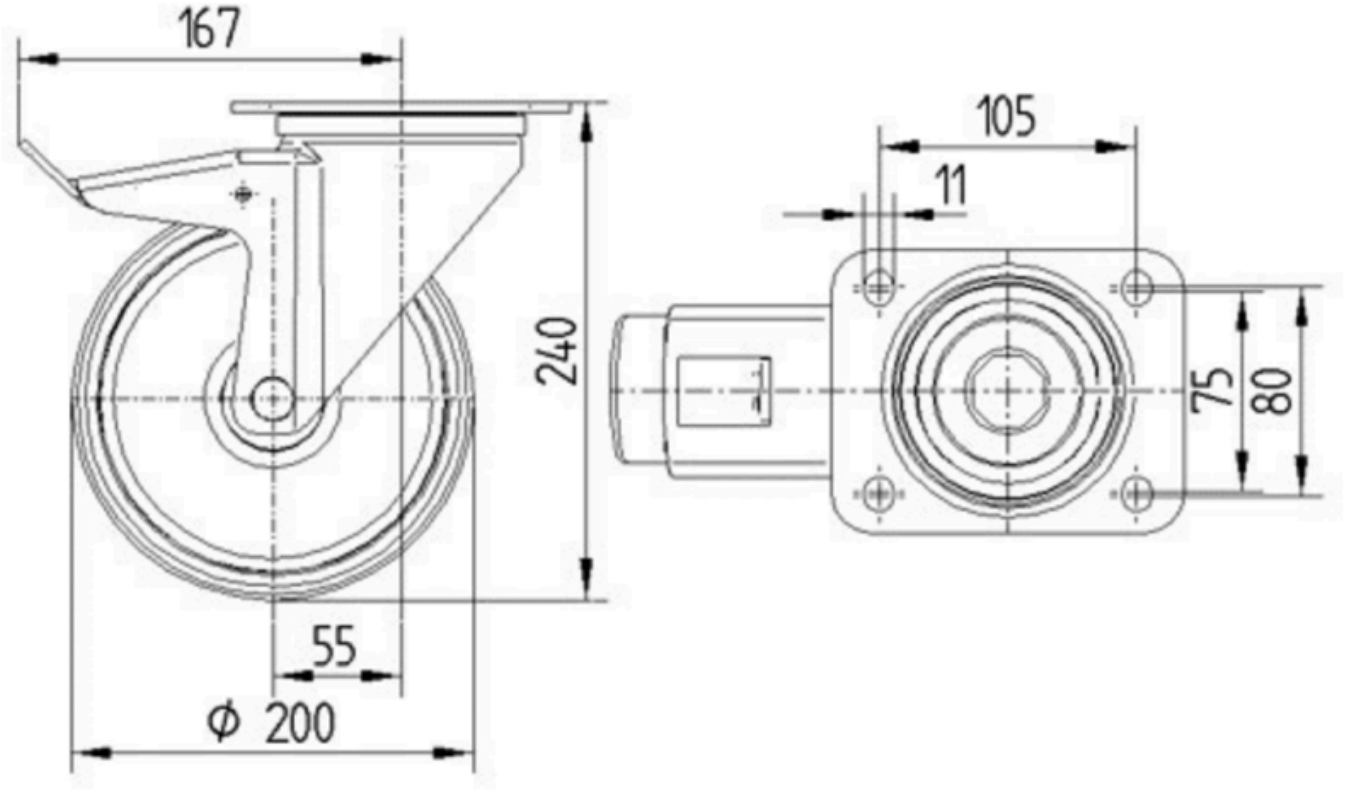

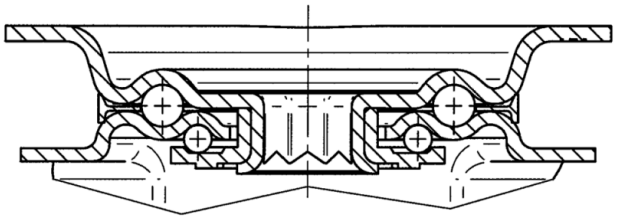

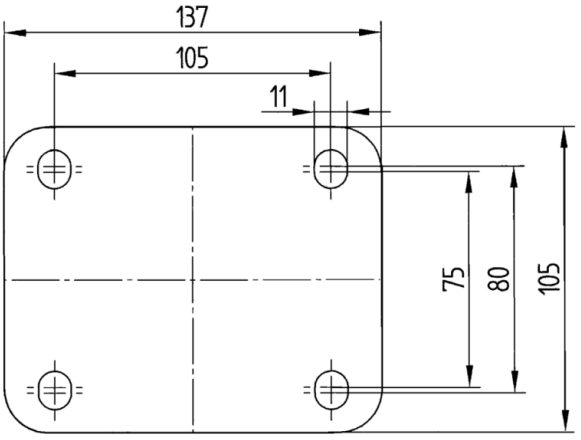

© Copyright 2026 TENTE International GmbH