PRODUKTINFORMATION

NOVATECH

ETP 082x60-Ø20 HL62

EAN 4031582318678



Billedet kan afvige fra det oprindelige produkt

YDEEVNE

Rullemodstand	●●●●○
Kørselsstøj	●●●○○
Abrasion	●●●●○
Rustbeskyttelse	●●●○○

PRIMÆRE EGENSKABER

Produktnavn	Novatech
Type	Hjul
Standard	EN12532 – Transportudstyr
Belastning ved 4 km/t	600 kg
Belastning ved 6 km/t	480 kg
Elektrisk ledende	Nej
Rustfri	Nej
Belastning Statisk	1200 kg
Temperaturområde (minimum)	-10 °C
Temperaturområde (maksimum)	60 °C
Samlet vægt	1,09 kg

HJUL

Fælgmateriale	Stål, jern
Hjulbanemateriale	Polyuretan, Støbt
Leje	Præcisionskugleleje
Hjul farve	Honninggul (RAL1005)
Trådfang	Med trådfang
Diameter	82 mm
Hjulbane bredde	60 mm
Aksel Huldiameter	20 mm
Navlængde	62 mm
Fælgbredde	60 mm
Hårdhed af Hjulbane (A)	92 Shore A
Hårdhed af Hjulbane (D)	42 Shore D
Lejetype	6204ZV

© Copyright 2026 TENTE International GmbH

NOVATECH

ETP 082x60-Ø20 HL62

EAN 4031582318678

Bestillingsnummer 00801537

Produkttegninger

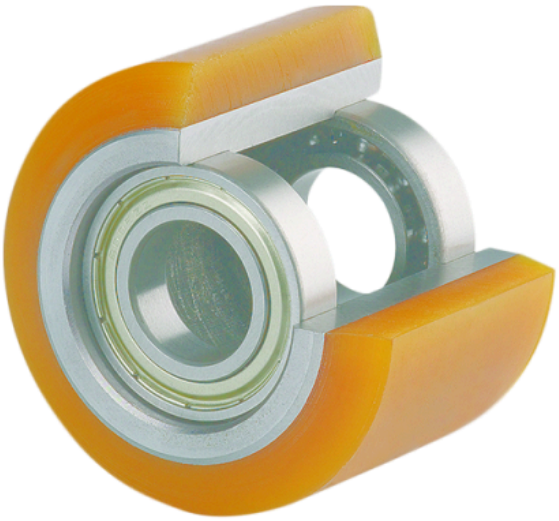

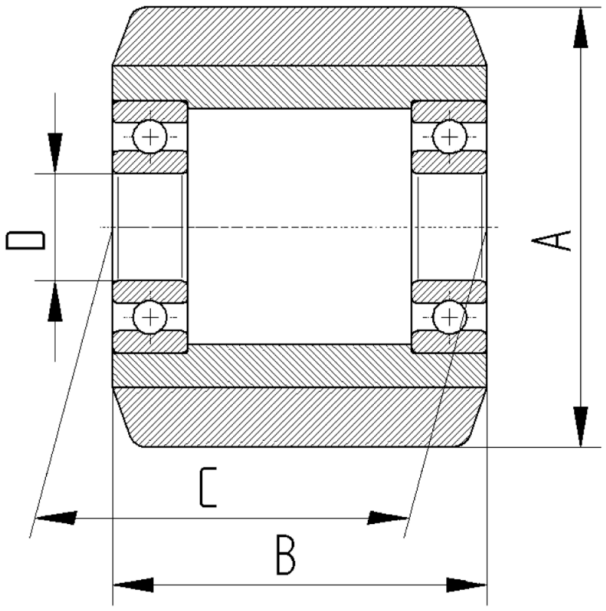

© Copyright 2026 TENTE International GmbH