TERMÉKINFORMÁCIÓK

ZETA

4687TOP160P63

EAN 4031582308181



A kép eltérhet az eredeti terméktől

TELJESÍTMÉNY

Gördülési ellenállás teljesítménye	●●●○○
Mozgás zajkibocsátása	●●●○○
Kopás	●●●●○
Korrozióálló képesség	●●●○○

ALAPVETŐ TULAJDONSÁGOK

Termék neve	Zeta
Ház típusa	Totálfékes görgő
Standard	EN12532 - Szállítóeszközök
Teherbírás 4 km/h-nál	800 kg
Teherbírás 6 km/h-nál	640 kg
Elektromosan vezető	Nem
Rozsdamentes	Nem
Statikus teherbírás	1600 kg
Hőmérséklet-tartomány (minimális)	-30 °C
Hőmérséklet-tartomány (maximális)	80 °C
Összsúly	3,27 kg
Teljes szélesség	96 mm

VÁZ

A ház anyaga	Acéllemez, nagyon nehéz
Villa alakja	Széles, Megerősített
Forgócsapágy	Kétsoros golyó megerősített vagy rozsdamentes
Szín	Kék passzivált
Ellensúlyoz	55 mm
Körbeforgás	322 mm
Kupola átmérője	96 mm

KERÉK

Felépítmény anyaga	Poliamid, nehéz
Futófelület anyaga	Kerékkel megegyező
Csapágy	Precíziós golyóscsapágy
Tengely	Csavar anyával
Kerék színe	Természetes fehér
Szálvédők	Futófelület védelem nélkül
Átmérő	160 mm
Futófelület szélessége	50 mm
Test szélessége	50 mm
A futófelület keménysége (D)	75 Shore D

SZERELVÉNY

Szerelvény típusa	Téglalap alakú talplemez
Talplemez hossza	137 mm
Talplemez szélessége	105 mm
Lemezfurat hossza (minimális)	75 mm
Lemezfurat hossza (maximális)	80 mm
Lemezfurat szélessége (minimális)	75 mm
Lemezfurat szélessége (maximális)	105 mm
Tengely furat átmérője	11 mm

© Copyright 2026 TENTE International GmbH

ZETA

4687TOP160P63

EAN 4031582308181

Rendelési szám 00804215

Termékrajzok

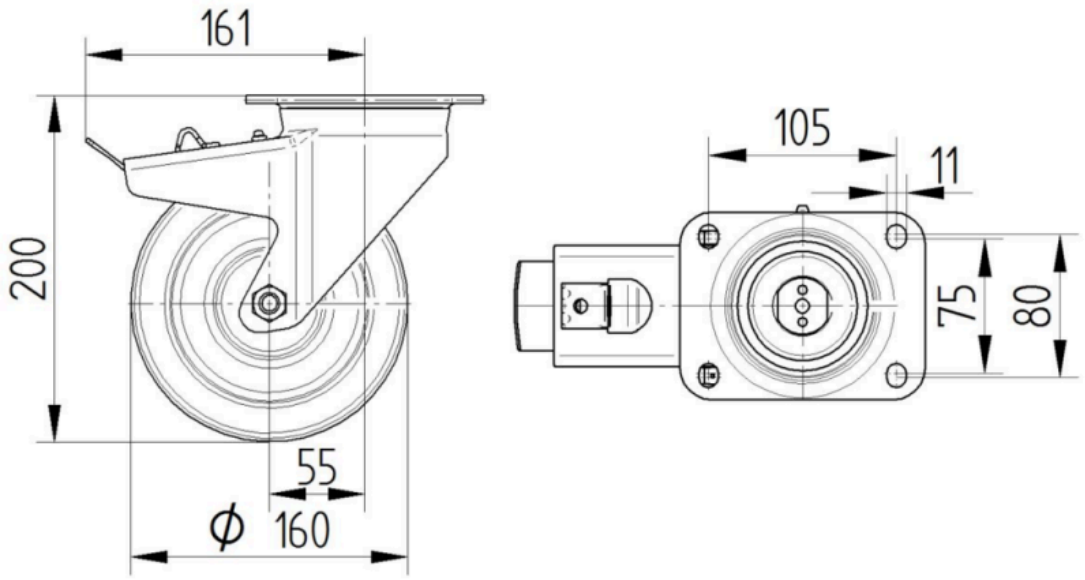

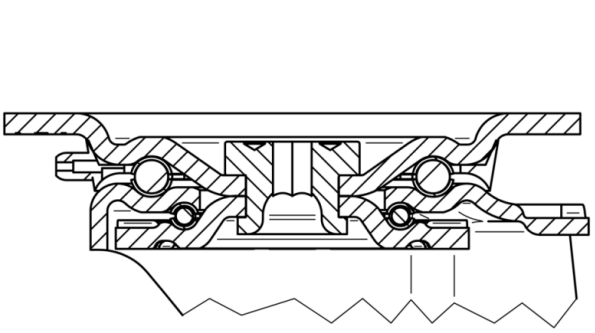

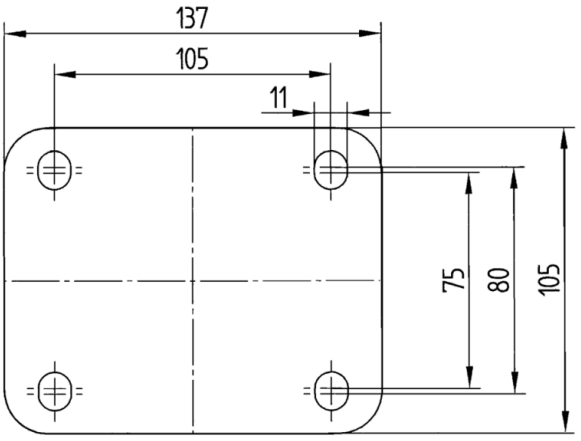

© Copyright 2026 TENTE International GmbH