PRODUKTINFORMATION

DURATECH HEAT

BOG 080x35 HL45,5 asm.

EAN 4031582317695



Billedet kan afvige fra det oprindelige produkt

YDEEVNE

Rullemodstand	●●●○○
Kørselsstøj	●●○○○
Abrasion	●●●●●
Rustbeskyttelse	●●●●●

PRIMÆRE EGENSKABER

Produktnavn	Duratech heat
Type	Hjul
Standard	EN12532 – Transportudstyr
Belastning ved 4 km/t	100 kg
Elektrisk ledende	Nej
Rustfri	Ja
Belastning Statisk	200 kg
Temperaturområde (minimum)	-40 °C
Temperaturområde (maksimum)	280 °C
Samlet vægt	0,21 kg

HJUL

Fælgmateriale	Termosæt af Plastic, varmebestandigt
Hjulbanemateriale	Identisk med Hjulfælg
Leje	Tør lejebøsning
Hjul farve	Sort
Diameter	80 mm
Hjulbane bredde	35 mm
Aksel Huldiameter	8 mm
Navlængde	45,5 mm
Fælgbredde	35 mm
Hårdhed af Hjulbane (D)	90 Shore D

© Copyright 2026 TENTE International GmbH

DURATECH HEAT

BOG 080x35 HL45,5 asm.

EAN 4031582317695

Bestillingsnummer 00035369

Produkttegninger

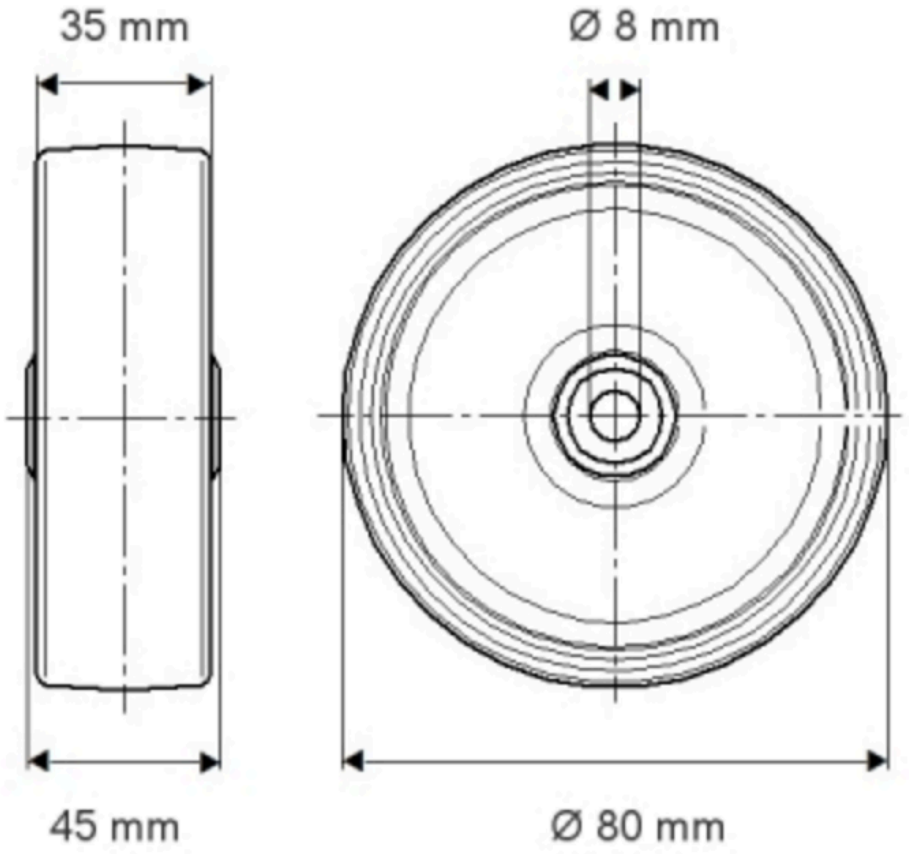

© Copyright 2026 TENTE International GmbH