INFORMAȚII DESPRE PRODUS

ZETA REVERSE

468BTOP160P63

EAN 4031582398472



Imaginea poate fi diferită de produsul original

PERFORMANȚĂ

Performanța rolei	●●●○○
Zgomot de mișcare	●●●○○
Atriție	●●●●○
Rezistență la coroziune	●●●○○

ATRIBUTELE DE BAZĂ

Nume produs	Zeta reverse
Tip	Rola pivotantă cu Blocare totală și Blocare direcțională cu arc
Standard	EN12532 - Echipament de transport
Capacitate de încărcare la 4 km/h	800 kg
Capacitate de încărcare la 6 km/h	640 kg
Conductiv electric	Nu
Inoxidabil	Nu
Capacitate de încărcare statică	1600 kg
Interval de temperatură (minim)	-30 °C
Interval de temperatură (maxim)	80 °C
Înălțime totală	200 mm
Lățime totală	96 mm
Greutate totală	3,63 kg

FURCA

Materialul de construcție	Tablă de oțel, foarte grea
FormăFurcă	Larg, Rezistent
Rulment pivotant	Două curse cu mingi, Rezistent sau Inoxidabil
Culoare	Pasivat în albastru
Offset	55 mm
Interferență pivotantă	322 mm
Diametru cupolă	96 mm

ROATĂ

Material pentru corp	Poliamidă , grea
Material al benzii de rulare	Identic cu corp Roată
Lagăr	Rulment cu bile de precizie
Axă	Înșurubat cu piuliță
Roată	Alb natural
Protecție pentru filet	Fără protecție pentru filet
Diametru	160 mm
Benză de rulare	50 mm
Lățimea corpului	50 mm
Duritatea benzii de Benză de rulare (D)	75 malul D

RACORD

Tip ajustare	Placă dreptunghiulară
Lungime placă	137 mm
Lățimea plăcii	105 mm
Lungime orificiu placă (minim)	75 mm
Lungime orificiu placă (maximă)	80 mm
Lățimea orificiului plăcii (minim)	75 mm
Lățimea orificiului plăcii (maximă)	105 mm
Diametru orificiu placă	11 mm

© Copyright 2026 TENTE International GmbH

ZETA REVERSE

468BTOP160P63

EAN 4031582398472

Numărul de comandă 00860871

Desene ale produsului

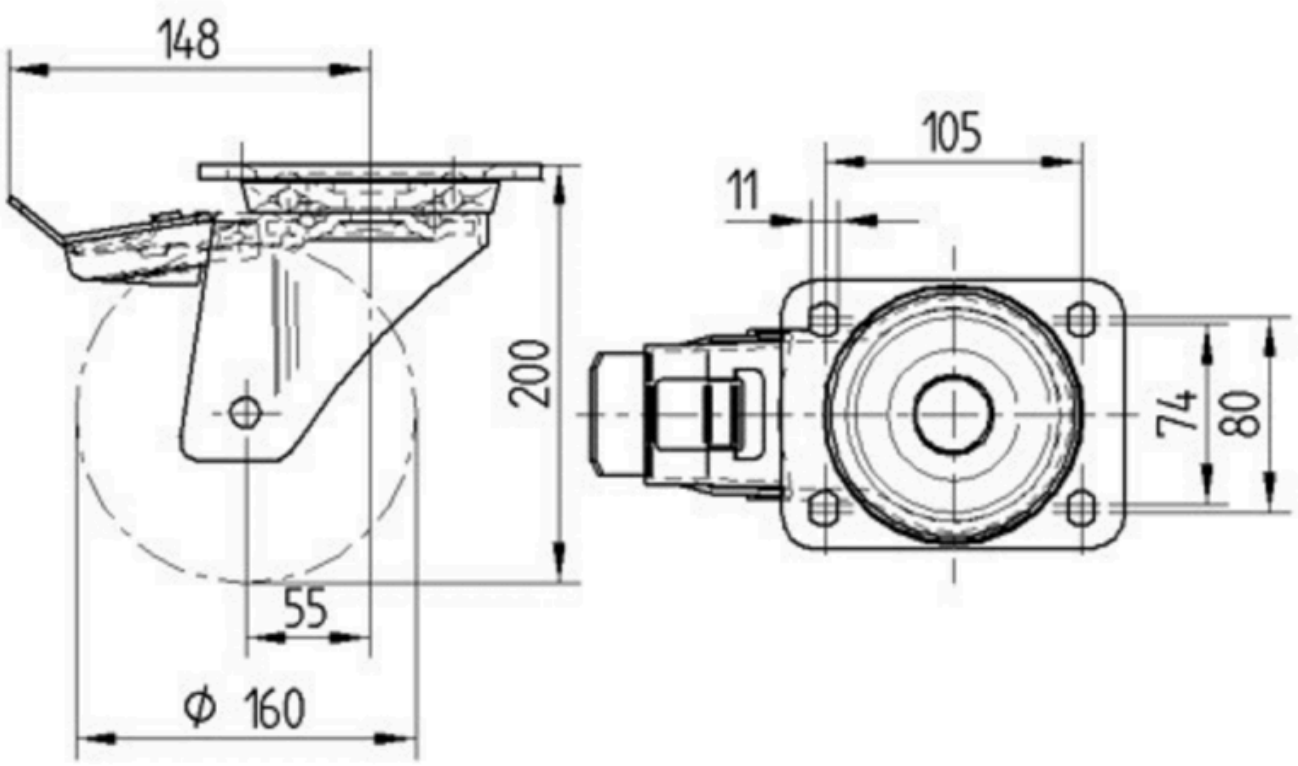

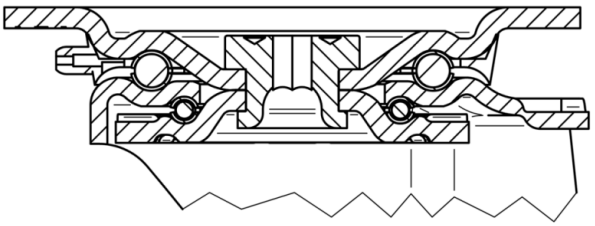

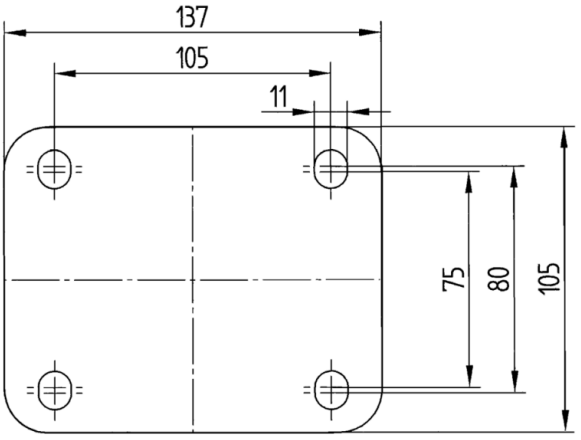

© Copyright 2026 TENTE International GmbH