PRODUKTINFORMATION

PURETECH

PVR250x50-Ø25

EAN 4031582428346



Billedet kan afvige fra det oprindelige produkt

HJUL

Fælgmateriale	Polypropylen
Hjulbanemateriale	Massiv gummi, sort
Leje	Rulleleje
Trådfang	Uden trådfang
Diameter	250 mm
Hjulbane bredde	50 mm
Aksel Huldiameter	25 mm
Navlængde	58 mm
Hårdhed af Hjulbane (A)	85 Shore A

YDEEVNE

Rullemodstand	●●●○○
Kørselsstøj	●●●○○
Abrasion	●●○○○
Rustbeskyttelse	●●●○○

PRIMÆRE EGENSKABER

Produktnavn	Puretech
Type	Hjul
Standard	EN12532 – Transportudstyr
Belastning ved 4 km/t	205 kg
Elektrisk ledende	Nej
Rustfri	Nej
Belastning Statisk	410 kg
Temperaturområde (minimum)	-20 °C
Temperaturområde (maksimum)	60 °C
Samlet vægt	2,87 kg

© Copyright 2026 TENTE International GmbH

PURETECH

PVR250x50-Ø25

EAN 4031582428346

BETTER MOBILITY. BETTER LIFE.

Produkttegninger

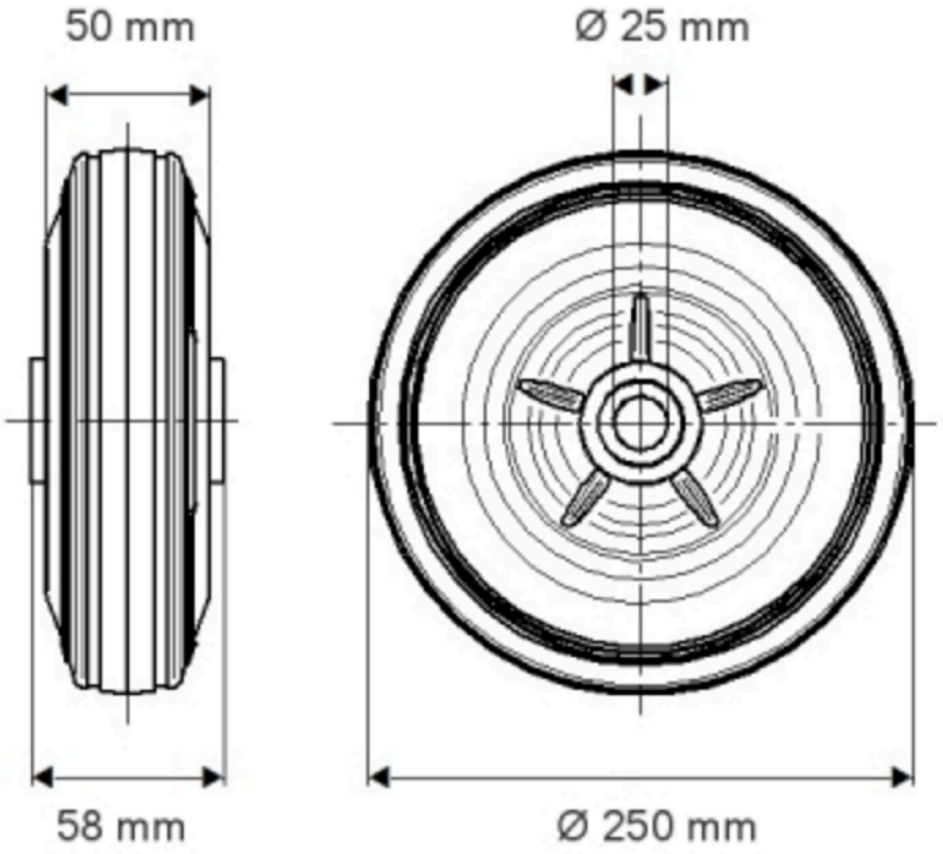

© Copyright 2026 TENTE International GmbH