PRODUCTINFORMATIE

PURETECH

DVR080x20-Ø8x45,5 + ASBUS

EAN 4031582331653



Afbeelding kan afwijken van het oorspronkelijke product

WIEL

Materiaal wielkern	Plaatstaal
Materiaal loopvlak	Massief rubber, zwart
Lagering	Rollager
Afdekkapjes	Zonder schroefdraadbeschermer
Diameter	80 mm
Breedte Loopvlak	20 mm
Diameter Asgat	8 mm
Naaflengte	45,5 mm
Hardheid van het Loopvlak (A)	85 Shore A

PRESTATIES

Rolprestaties	●●●○○
Bewegingsgeluid	●●●○○
Slijtage	●●○○○
Corrosiebestendigheid	●●●○○

KERNKENMERKEN

Productnaam	Puretech
Type	Wiel
Standaard	EN12532 - Transportuitrusting
Draagvermogen bij 4 km/h	50 kg
Elektrisch geleidend	Nee
Roestvrij	Nee
Statisch draagvermogen	100 kg
Temperatuurbereik (minimaal)	-20 °C
Temperatuurbereik (maximaal)	60 °C
Totaal gewicht	0,27 kg

© Copyright 2026 TENTE International GmbH

PURETECH

DVR080x20-Ø8x45,5 + ASBUS

EAN 4031582331653

Producttekeningen

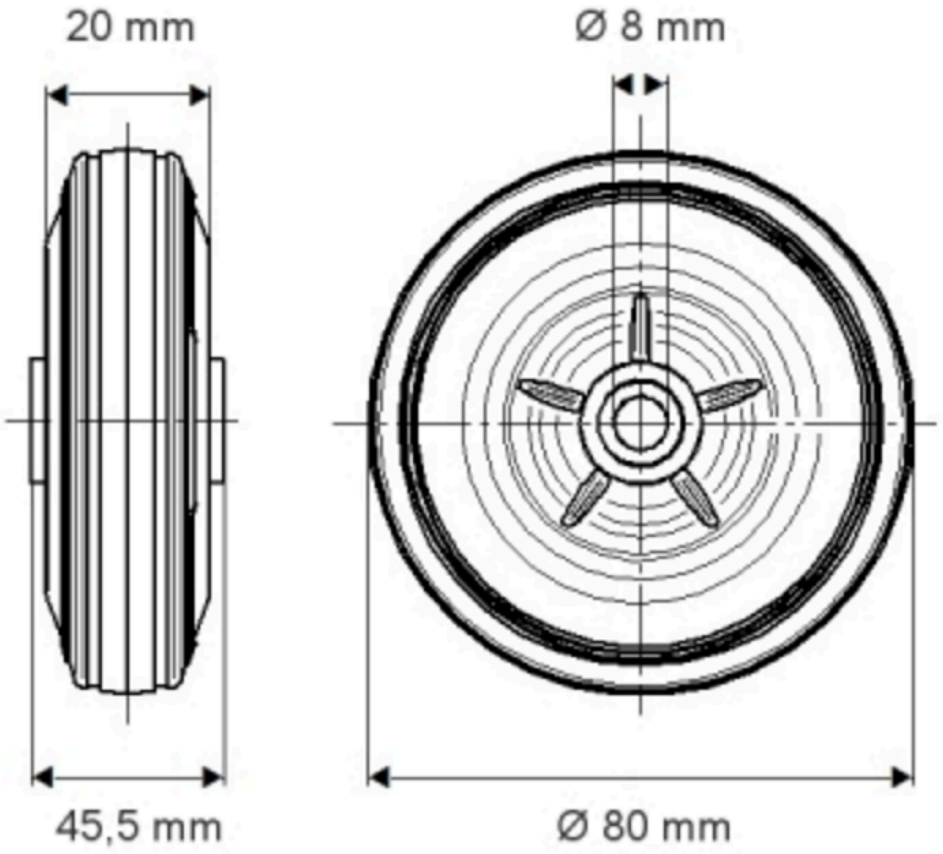

© Copyright 2026 TENTE International GmbH