INFORMATIONS SUR LE PRODUIT

DURATECH

TOP 080x60-Ø20 HL60

EAN 4031582365436



L'image peut différer du produit d'origine

ROUE

Matériau du corps	Polyamide, lourd
Bandage	Identique au corps de Roue
Roulement	Roulement à billes de précision
Couleur Roue	Blanc naturel
Pare-fils	Sans protège-filet
Diamètre	80 mm
Largeur du Bandage	60 mm
Diamètre du trou de l'Axe	20 mm
Longueur de moyeu	60 mm
Largeur du corps	60 mm
Dureté du Bandage (D)	75 Shore D
Type de roulement	6204

PERFORMANCE

Performance du rouleau	●●●●●
Bruit de mouvement	●●○○○
Attrition	●●●●●
Résistance à la corrosion	●●●○○

ATTRIBUTS DE BASE

Nom du produit	Duratech
Type	Roue
Standard	EN12533 - Roulettes forte charge
Capacité de charge à 4 km/h	600 kg
Capacité de charge à 6 km/h	500 kg
Conducteur électrique	Non
Inoxydable	Non
Statique Capacité de charge	1000 kg
Plage de température (minimale)	-40 °C
Plage de température (maximale)	80 °C
Poids global	0.44 kg

© Copyright 2026 TENTE International GmbH

DURATECH

TOP 080x60-Ø20 HL60

EAN 4031582365436

Numéro de commande 00860864

Dessins du produit

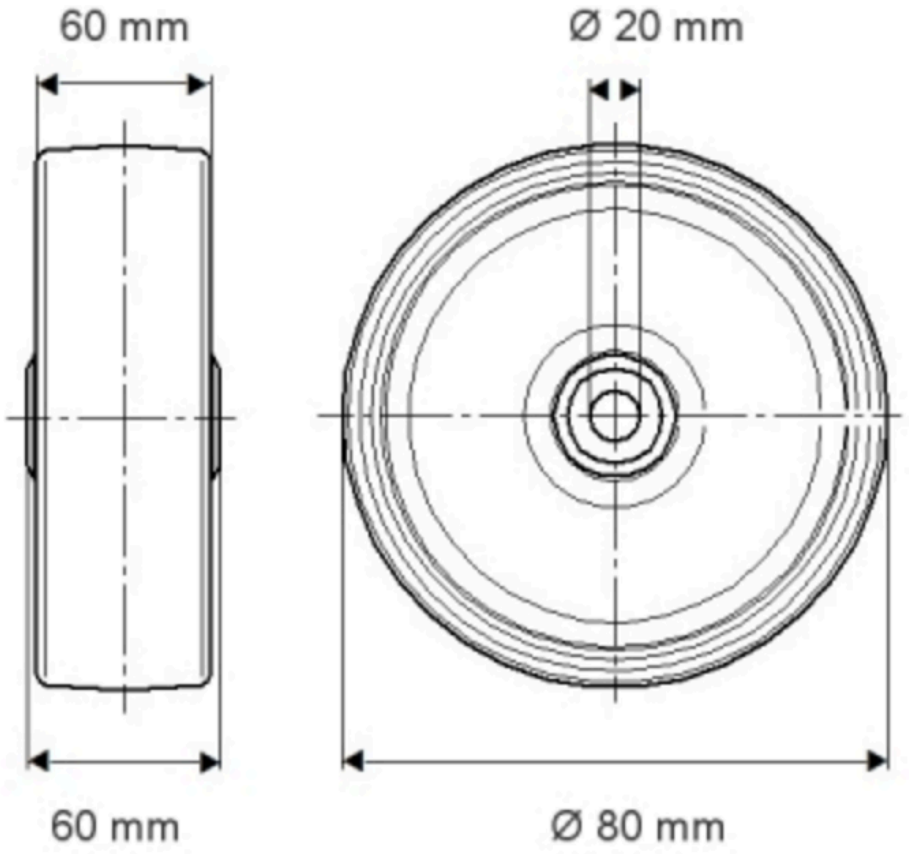

© Copyright 2026 TENTE International GmbH

DURATECH

TOP 080x60-Ø20 HL60

EAN 4031582365436

Numéro de commande 00860864

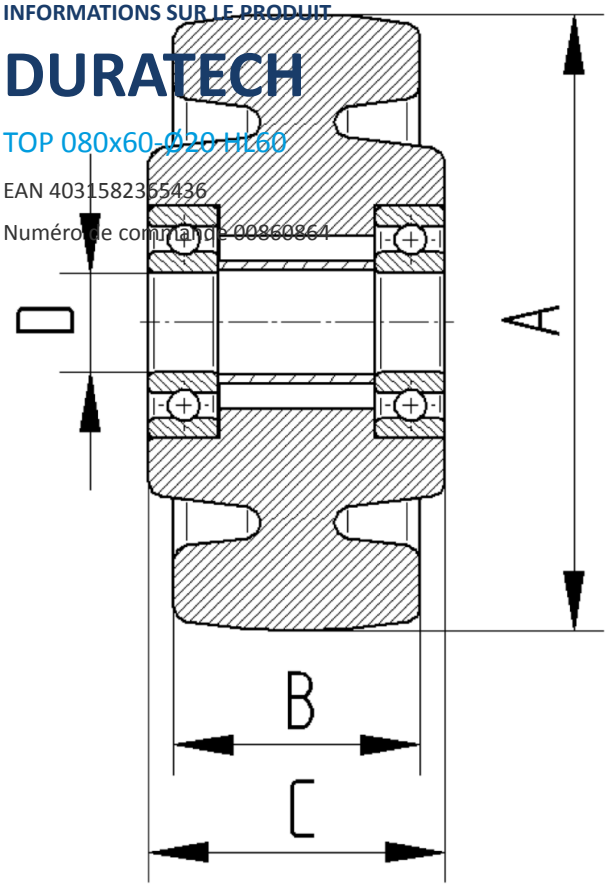

© Copyright 2026 TENTE International GmbH