TERMÉKINFORMÁCIÓK

DURATECH

TOP 085x90-Ø20 HL90

EAN 4031582331240



A kép eltérhet az eredeti terméktől

TELJESÍTMÉNY

Gördülési ellenállás teljesítménye	●●●●●
Mozgás zajkibocsátása	●●○○○
Kopás	●●●●●
Korrozióálló képesség	●●●○○

ALAPVETŐ TULAJDONSÁGOK

Termék neve	Duratech
Ház típusa	Kerék
Standard	EN12533 - Nehézipari görgők
Teherbírás 4 km/h-nál	800 kg
Teherbírás 6 km/h-nál	640 kg
Elektromosan vezető	Nem
Rozsdamentes	Nem
Statikus teherbírás	1600 kg
Hőmérséklet-tartomány (minimális)	-40 °C
Hőmérséklet-tartomány (maximális)	80 °C
Összsúly	0,58 kg

KERÉK

Felépítmény anyaga	Poliamid, nehéz
Futófelület anyaga	Kerékkel megegyező
Csapágy	Precíziós golyóscsapágy
Kerék színe	Természetes fehér
Szálvédők	Futófelület védelem nélkül
Átmérő	85 mm
Futófelület szélessége	90 mm
Tengely furat átmérője	20 mm
Kerékagy hossza	90 mm
Test szélessége	90 mm
A futófelület keménysége (D)	75 Shore D
Csapágy típusa	6204

© Copyright 2026 TENTE International GmbH

DURATECH

TOP 085x90-Ø20 HL90

EAN 4031582331240

Rendelési szám 00832616

Termékrajzok

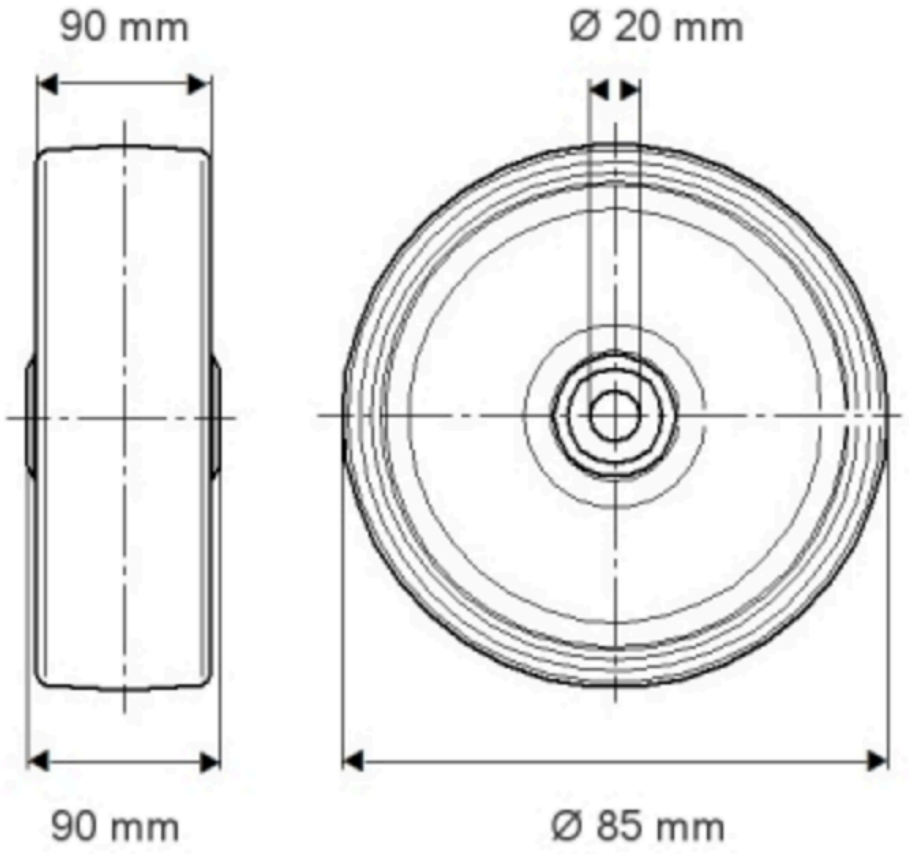

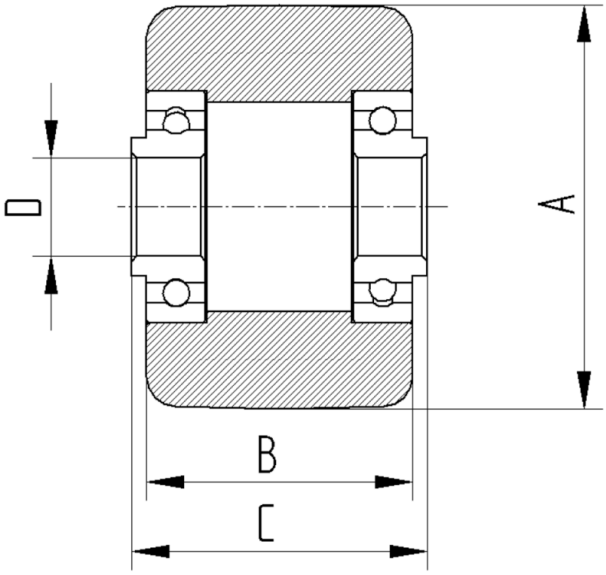

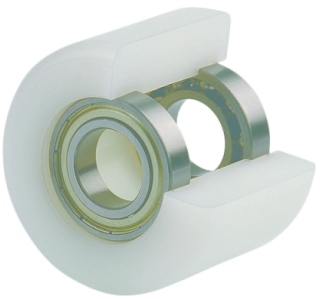

© Copyright 2026 TENTE International GmbH