PRODUKTINFORMATION

AGILA

2477DIK150R05-28 M8/19

EAN 4031582301946



Billedet kan afvige fra det oprindelige produkt

YDEEVNE

Rullemodstand	●●●○○
Kørselsstøj	●●●●○
Abrasion	●●●○○
Rustbeskyttelse	●●●○○

PRIMÆRE EGENSKABER

Produktnavn	Agila
Type	Drejeligt Hjul med Totalbremse
Standard	EN12530 - Hjul til Apparater
Belastning ved 3 km/t	100 kg
Elektrisk ledende	Nej
Rustfri	Nej
Belastning Statisk	200 kg
Temperaturområde (minimum)	-20 °C
Temperaturområde (maksimum)	85 °C
Byggehøjde	188 mm
Samlet bredde	60 mm
Samlet vægt	1,74 kg

GAFFEL

Materialer til boliger	Stålplade, medium
Gaffel Form	Bred
Drejekrans	Drejekrans med dobbelt kuglekrans
Farve	Blå-kromatiseret
Udladning	36 mm
Udfaldsradius	131 mm
Udfaldsdiameter	262 mm
Dome-diameter	60 mm

HJUL

Fælgmateriale	Bladstål
Hjulbanemateriale	Massiv gummi, uden afsmitning
Leje	Kegle-kugleleje
Hjul farve	Blå-kromatiseret
Trådfang	Med trådfang
Diameter	150 mm
Hjulbane bredde	32 mm
Fælgbredde	32 mm
Hårdhed af Hjulbane (A)	80 Shore A

MONTERING

Monteringstype	Solid Stift, rund
Boltdiameter	28 mm
Boltlængde	45 mm
Bolt trådens position	19 mm
Bolt	2

© Copyright 2026 TENTE International GmbH

AGILA

2477DIK150R05-28 M8/19

EAN 4031582301946

Bestillingsnummer 00030775

Produkttegninger

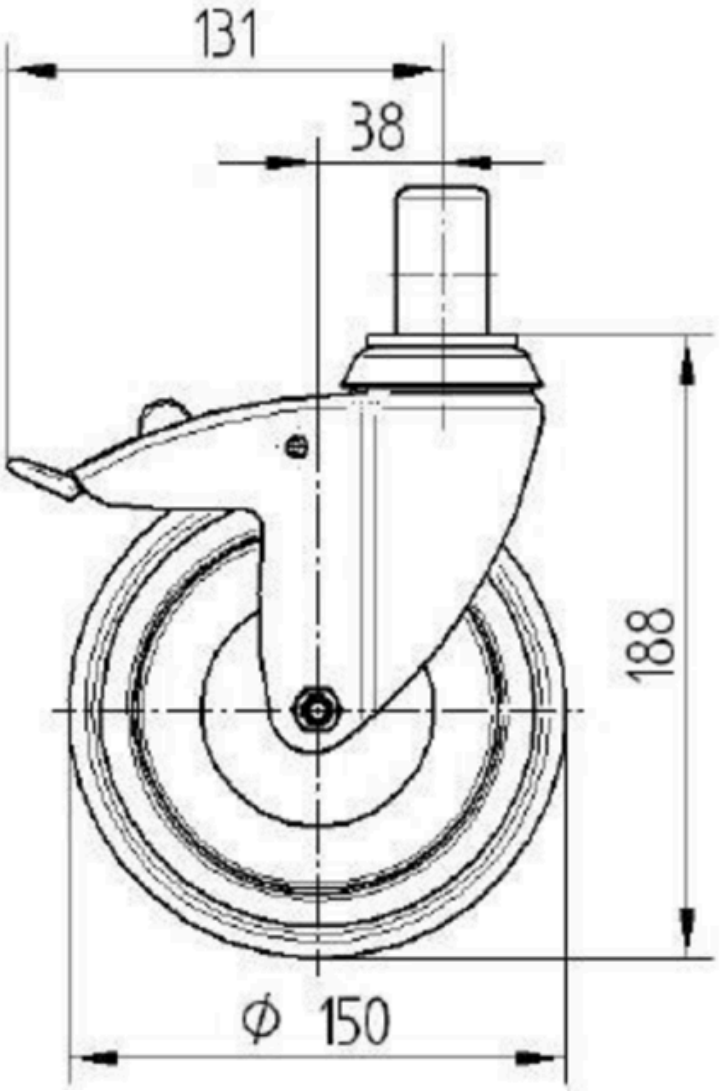

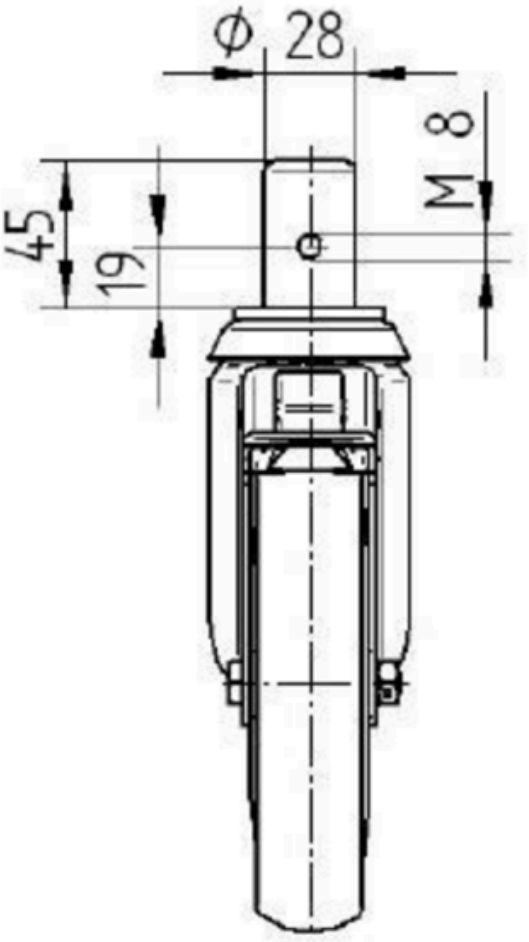

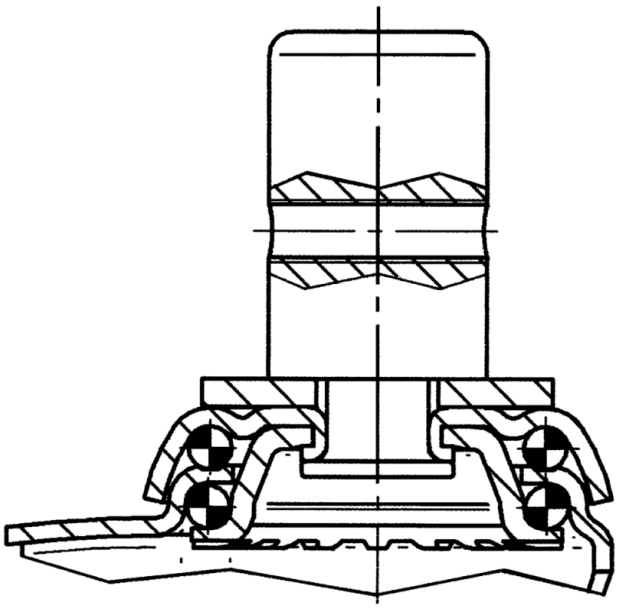

© Copyright 2026 TENTE International GmbH