PRODUKTINFORMATION

BUSHING

Kunststoff Huelse R48-33,65 Ø28,1 natur

EAN 4031582321784



Billedet kan afvige fra det oprindelige produkt

YDEEVNE

Rustbeskyttelse	●●●○○

PRIMÆRE EGENSKABER

Produktnavn	Bøsning
Type	Tilbehør
Elektrisk ledende	Nej
Rustfri	Nej
Samlet vægt	0,04 kg

MONTERING

Monteringstype	Reduktion af Rør, firkantet
Boltdiameter	28 mm
Boltlængde	45 mm

BUSHING

Kunststoff Huelse R48-33,65 Ø28,1 natur

EAN 4031582321784

Bestillingsnummer 00026794

Produkttegninger

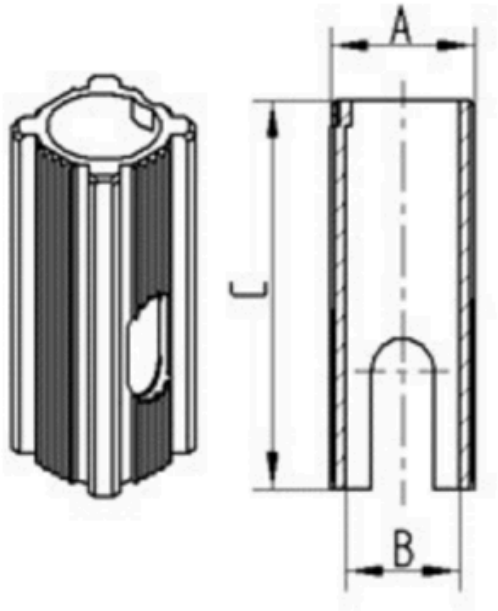

Bezeichnung	A	B	C
R48-22,5-Φ18	22,6	Φ18	62
R48-27,5-Φ18	27,5	Φ18	62
R48-27-Φ22	27	Φ22	45
R48-32-Φ22	32	Φ22	45
R48-36-Φ22	36	Φ22	60
R48-32-Φ28	32	Φ28	45
R48-33,65-Φ28	33,65	Φ28	45
R48-36-Φ28	36	Φ28	60

© Copyright 2026 TENTE International GmbH