SUPRATECH

UJL6x2-Ø1/2

EAN 4031582387544

BETTER MOBILITY. BETTER LIFE.



ROUE

Diamètre	152.5 mm
Largeur du bandage	50.8 mm
Diamètre de l'alésage	12.7 mm
Longueur de moyeu	63.5 mm

PERFORMANCE

Performance de roulage	● ● ● ○ ○
Bruit de mouvement	● ● ● ○ ○
Usure	● ● ● ○ ○
Résistance à la corrosion	● ● ● ○ ○

ATTRIBUTS DE BASE

Nom du produit	Supratech
Capacité de charge à 3 km/h	272 kg
Conducteur d'électricité	no
Inoxydable	no
Capacité de charge statique	544 kg

© Copyright 2026 TENTE International GmbH

SUPRATECH

UJL6x2-Ø1/2

EAN 4031582387544

BETTER MOBILITY. BETTER LIFE.

Dessins du produit

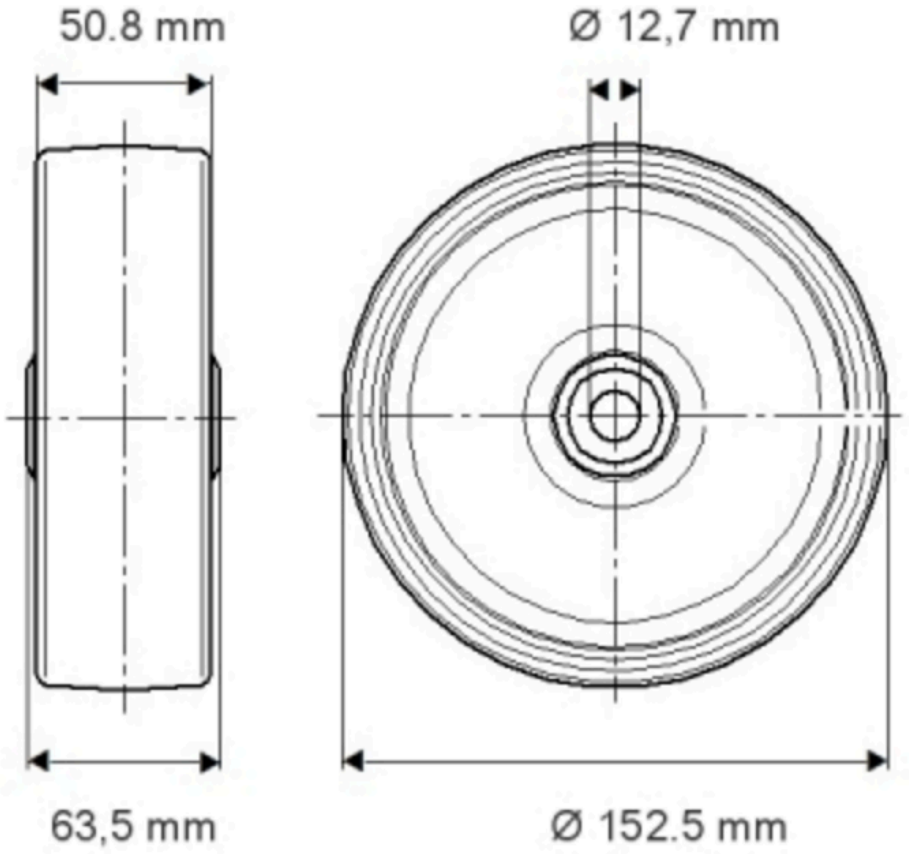

© Copyright 2026 TENTE International GmbH