PRODUKTINFORMATION

BASETECH

POR 108x36-Ø12 HL44,4

EAN 4031582320794



Billedet kan afvige fra det oprindelige produkt

YDEEVNE

Rullemodstand	●●●○○
Kørselsstøj	●●●○○
Abrasion	●●●●○
Rustbeskyttelse	●●●○○

PRIMÆRE EGENSKABER

Produktnavn	Basetech
Type	Hjul
Standard	EN12532 – Transportudstyr
Belastning ved 4 km/t	160 kg
Elektrisk ledende	Nej
Rustfri	Nej
Belastning Statisk	320 kg
Temperaturområde (minimum)	-20 °C
Temperaturområde (maksimum)	60 °C
Samlet vægt	0,15 kg

HJUL

Fælgmateriale	Polypropylen
Hjulbanemateriale	Identisk med Hjulfælg
Leje	Rulleleje
Hjul farve	Grafit sort (RAL9011)
Trådfang	Uden trådfang
Diameter	108 mm
Hjulbane bredde	36 mm
Aksel Huldiameter	12 mm
Navlængde	44,4 mm
Fælgbredde	36 mm
Hårdhed af Hjulbane (D)	65 Shore D

© Copyright 2026 TENTE International GmbH

BASETECH

POR 108x36-Ø12 HL44,4

EAN 4031582320794

Bestillingsnummer 00030953

Produkttegninger

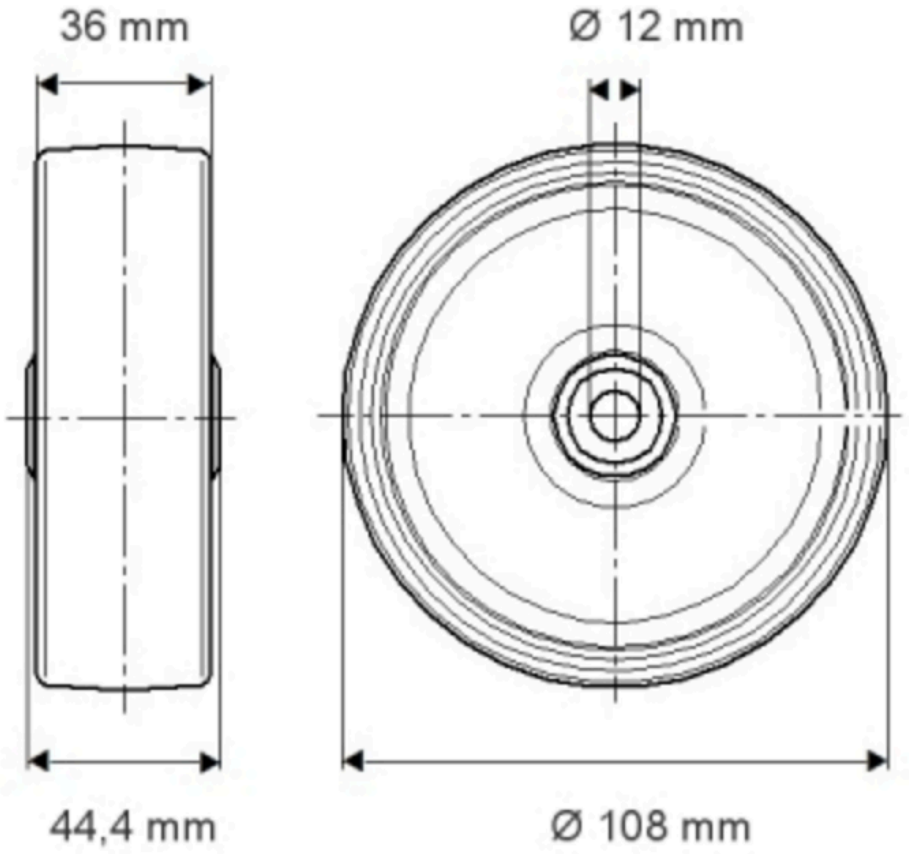

© Copyright 2026 TENTE International GmbH