INFORMATIONS SUR LE PRODUIT

KAPPA LOAD

9651ITP160P63 CL67 cv

EAN 4031582367157



L'image peut différer du produit d'origine

PERFORMANCE

Performance du rouleau	●●●●○
Bruit de mouvement	●●●○○
Attrition	●●●●○
Résistance à la corrosion	●●●●○

ATTRIBUTS DE BASE

Nom du produit	Kappa load
Type	Roulette pivotante avec Blocage directionnel
Standard	EN12532 - Équipement de transport
Capacité de charge à 4 km/h	800 kg
Capacité de charge à 6 km/h	640 kg
Conducteur électrique	Non
Inoxydable	Non
Statique Capacité de charge	1600 kg
Plage de température (minimale)	-10 °C
Plage de température (maximale)	60 °C
Hauteur	205 mm
Largeur totale	110 mm
Poids global	4.41 kg

CHAPE

Matériau de la chape	Fonte ou fer forgé, lourd
Forme Chape	Galbé, Renforcé
Pivot	Roulements rouleaux de butée à billes à rainure profonde
Couleur de la chape	Zingué bleu
Déport	58 mm
Rayon d'encombrement	140 mm
Diamètre d'encombrement	280 mm
Lubrication nipple	1
Diamètre du dôme	111 mm

ROUE

Tread profile	convexe
Matériau du corps	Aluminium
Bandage	Polyuréthane, Coulé
Roulement	Roulement à billes de précision
Axe	Vissé avec écrou
Couleur Roue	Jaune miel (RAL1005)
Pare-fils	Sans protège-filet
Diamètre	160 mm
Largeur du Bandage	50 mm
Largeur du corps	50 mm
Dureté du Bandage (A)	92 Shore A
Dureté du Bandage (D)	42 Shore D

RACCORD

Type de raccord	Plaque rectangulaire
Longueur de plaque	135 mm
Largeur de plaque	110 mm
Longueur du trou de plaque (minimale)	75 mm
Longueur du trou de plaque (maximale)	80 mm
Largeur du trou de plaque (minimale)	75 mm
Largeur du trou de plaque (maximale)	105 mm
Diamètre du trou de la plaque	11 mm

© Copyright 2026 TENTE International GmbH

KAPPA LOAD

9651ITP160P63 CL67 cv

EAN 4031582367157

Numéro de commande 00838814

Dessins du produit

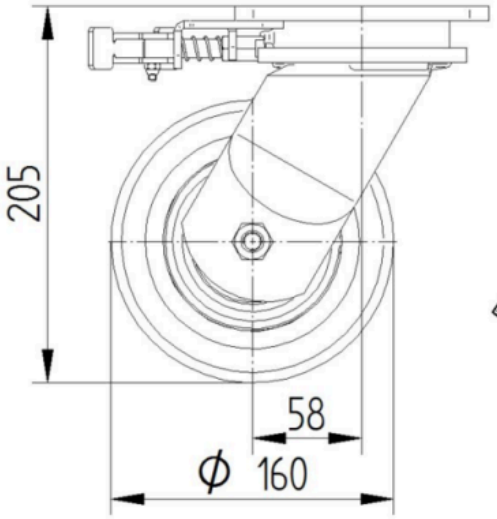

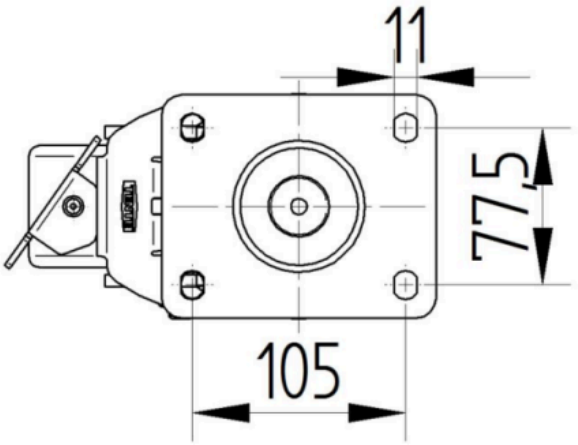

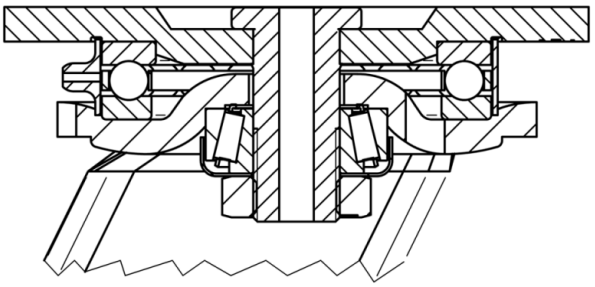

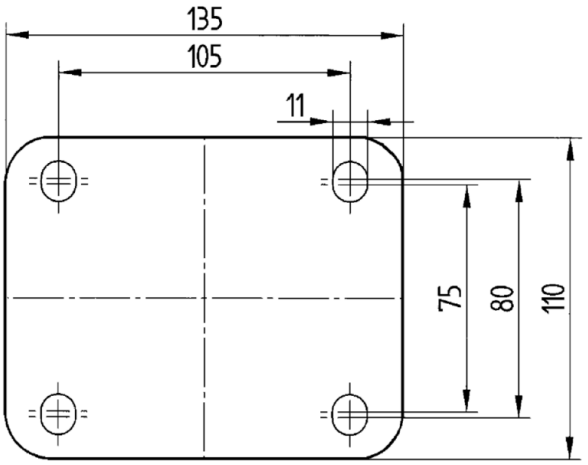

© Copyright 2026 TENTE International GmbH