ИНФОРМАЦИЯ О ПРОДУКТЕ

SUPRATECH

PJP 050x18-Ø6,2 HL22

EAN 4031582409130



Изображение может отличаться от оригинального продукта

КОЛЕСО

Материал корпуса	Полипропилен
Материал протектора	Термопластичная резина
Подшипник	Прециссионый шариковый подшипник
Цвет Колесо	Серебристо-серый (RAL7001)
Защита от проводов	С защитой резьбы
Диаметр	50 mm
Ширина Протектор	18 mm
Диаметр отверстия Ось	6,2 mm
Длина хаба	22 mm
Ширина тела	18 mm
Твердость Протектор (A)	87 Береговая A

ПРОИЗВОДИТЕЛЬНОСТЬ

Производительность рулона	●●●○○
Шум движения	●●●○○
Исчезновение	●●●○○
Устойчивость к коррозии	●●●○○

ОСНОВНЫЕ АТРИБУТЫ

Название продукта	Supratech
Тип	Колесо
Стандартный	EN12530 — ролики устройств
Грузоподъемность при 3 км/ч	40 kg
Электропроводящий	Нет
Нержавеющая сталь	Нет
Грузоподъемность статическая	80 kg
Диапазон температур (минимальный)	-40 °C
Диапазон температур (максимальный)	80 °C
Общий вес	0,05 kg

© Copyright 2026 TENTE International GmbH

SUPRATECH

PJP 050x18-Ø6,2 HL22

EAN 4031582409130

Номер заказа 00061242

Чертежи изделия

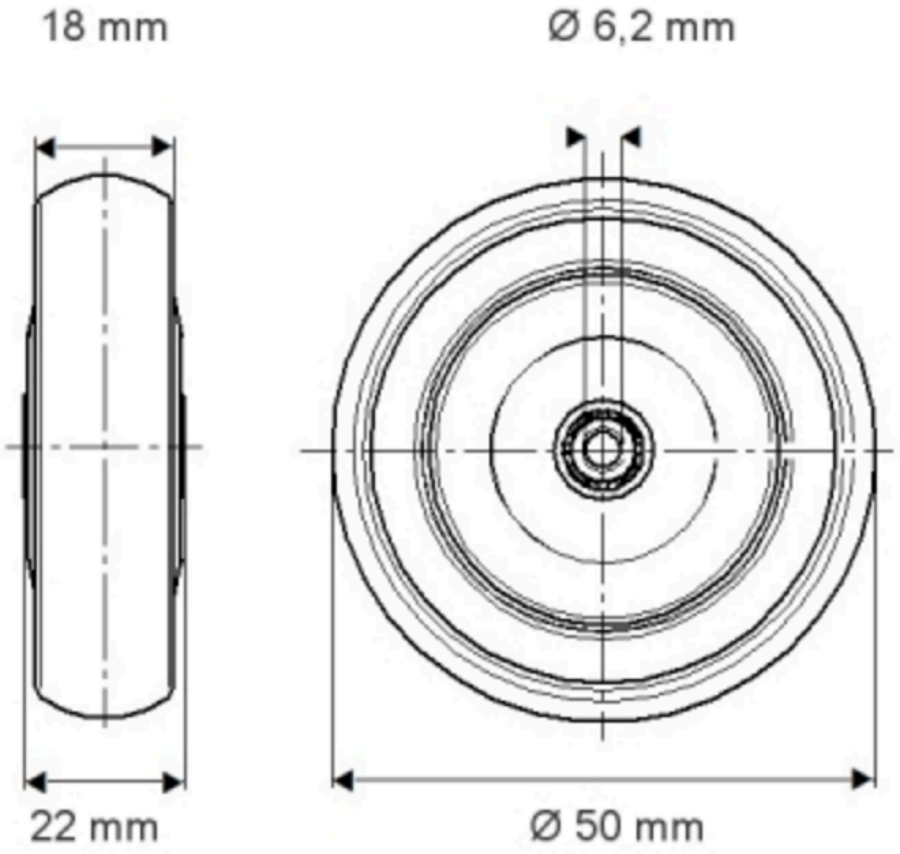

© Copyright 2026 TENTE International GmbH