PRODUKTINFORMATION

BUSHING

Kunststoff Huelse R48-36 Ø28 natur

EAN 4031582321807



Billedet kan afvige fra det oprindelige produkt

YDEEVNE

Rustbeskyttelse	●●●○○

PRIMÆRE EGENSKABER

Produktnavn	Bøsning
Type	Tilbehør
Elektrisk ledende	Nej
Rustfri	Nej
Samlet vægt	0,05 kg

MONTERING

Monteringstype	Reduktion af Rør, firkantet
Boltdiameter	28 mm
Boltlængde	60 mm

BUSHING

Kunststoff Huelse R48-36 Ø28 natur

EAN 4031582321807

Bestillingsnummer 00009604

Produkttegninger

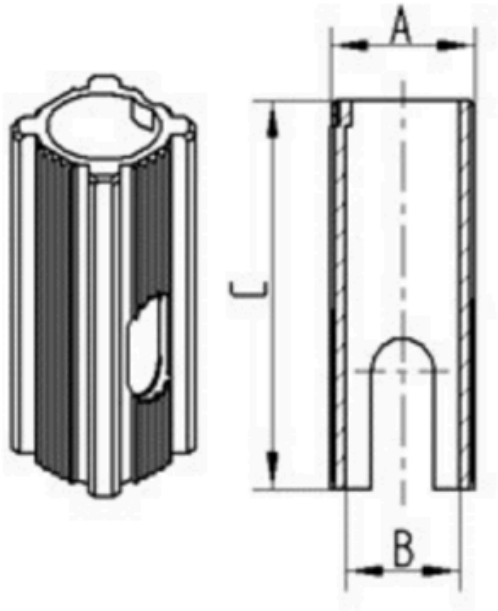

Bezeichnung	A	B	C
R48-22,5-Φ18	22,6	Φ18	62
R48-27,5-Φ18	27,5	Φ18	62
R48-27-Φ22	27	Φ22	45
R48-32-Φ22	32	Φ22	45
R48-36-Φ22	36	Φ22	60
R48-32-Φ28	32	Φ28	45
R48-33,65-Φ28	33,65	Φ28	45
R48-36-Φ28	36	Φ28	60

© Copyright 2026 TENTE International GmbH