MAXTECH

PAL5x2-Ø1/2

EAN 4031582387575

BETTER MOBILITY. BETTER LIFE.



ROUE

Diamètre	127 mm
Largeur du bandage	50.8 mm
Diamètre de l'alésage	12.7 mm
Longueur de moyeu	63.5 mm

PERFORMANCE

Performance de roulage	●●●○○
Bruit de mouvement	●●●○○
Usure	●●●○○
Résistance à la corrosion	●●●○○

ATTRIBUTS DE BASE

Nom du produit	Maxtech
Capacité de charge à 3 km/h	340 kg
Conducteur d'électricité	no
Inoxydable	no
Capacité de charge statique	680 kg

© Copyright 2026 TENTE International GmbH

MAXTECH

PAL5x2-Ø1/2

EAN 4031582387575

BETTER MOBILITY. BETTER LIFE.

Dessins du produit

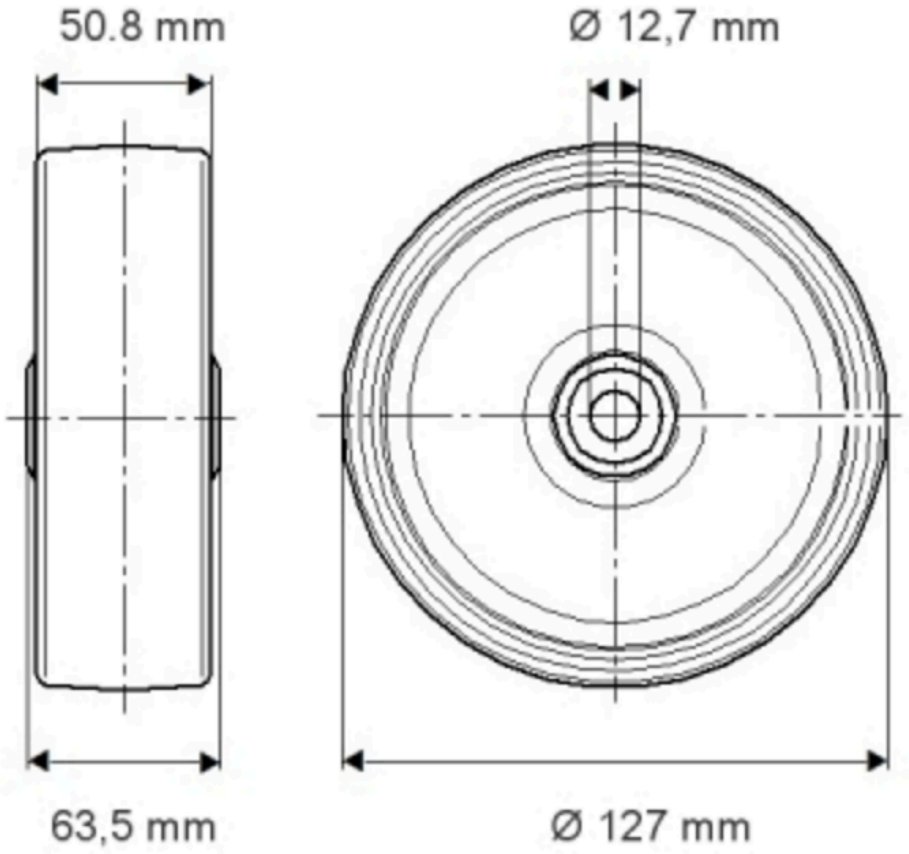

© Copyright 2026 TENTE International GmbH