产品信息

KAPPA LOAD

9651TOO250P63

EAN 4031582314649



图片可能与原产品不同

表现

滚动性能	●●●●●
运动噪音	●○○○○
损耗	●●●●●
耐腐蚀性	●●●○○

核心属性

产品名称	Kappa load
外壳类型	带方向锁的旋转脚轮
标准	EN12533 - 重载脚轮
4 公里/小时的载重	1320 kg
6 公里/小时的载重	1100 kg
导电	否
不锈	否
静态载重	2640 kg
温度范围（最低）	-40 °C
最高温度范围	80 °C
总高	305 mm
总重量	5.34 kg

支架

外壳材料	铸铁或锻铁，重
支架形状	宽，加强的
旋转轴承	深槽滚珠推力滚柱轴承
偏移量	61 mm
转向干涉	398 mm
Lubrication nipple	1

轮子

轮体材料	聚酰胺，重
胎面材料	与轮子体相同
轴承	滑动轴承
轴	用螺母拧紧
侧盖	无螺纹护罩
直径	250 mm
胎面宽度	50 mm
胎面硬度 （D）	75 岸 D

固定件

固定件类型	矩形板
上板长	135 mm
上板宽	110 mm
上板孔长度（最大）	105 mm
上板孔宽度（最小）	75 mm
上板孔宽度（最大）	80 mm
上板孔直径	11 mm

© Copyright 2026 TENTE International GmbH

KAPPA LOAD

9651TOO250P63

EAN 4031582314649

订单号 00830361

产品图纸

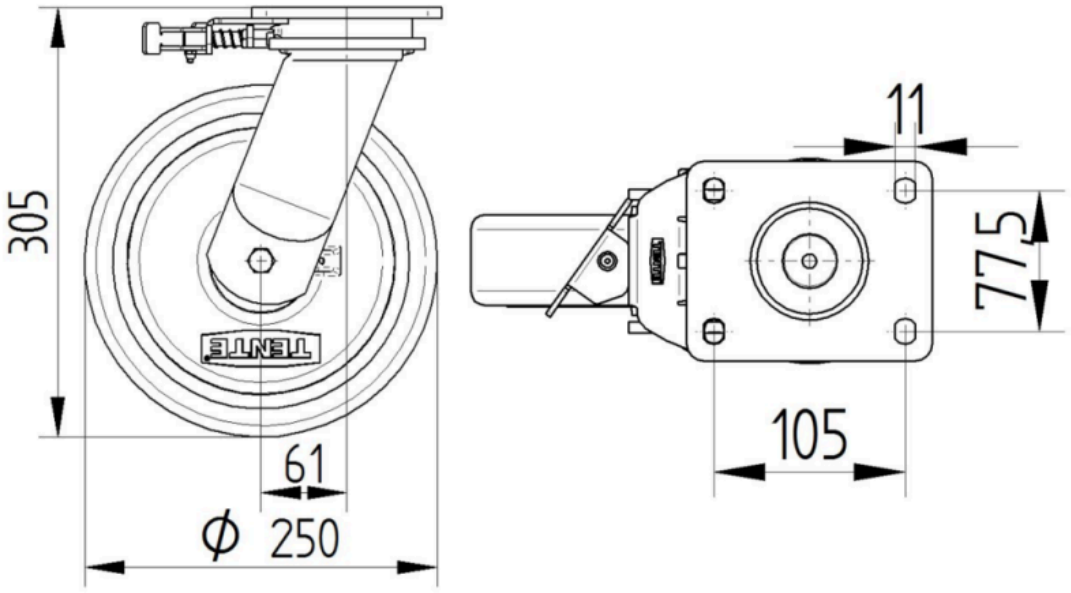

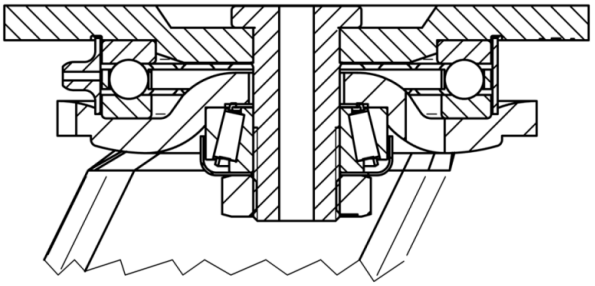

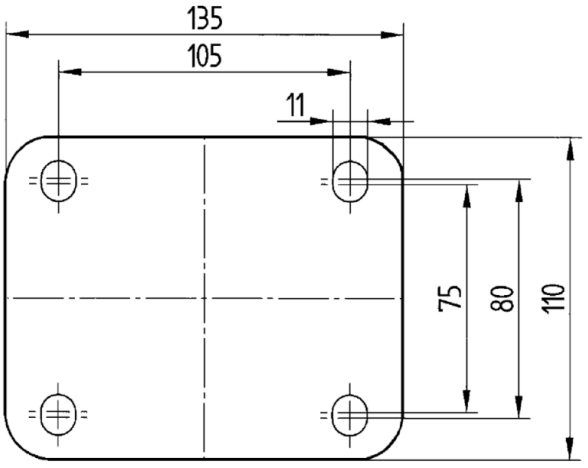

© Copyright 2026 TENTE International GmbH