INFORMĀCIJA PAR PRODUKTU

DURATECH

TOP 085x80-Ø20 HL80

EAN 4031582331202



Attēls var atšķirties no oriģinālā produkta

VEIKTSPĒJA

Ruļļa veiktspēja	●●●●●
Kustības troksnis	●●○○○
Nodilums	●●●●●
Korozijas izturīgs	●●●○○

PAMATA ATRIBŪTI

Produkta nosaukums	Duratech
Korpusa tips	Ritenis
Standarta	EN12533 - Lielas slodzes atbalsta riteņi
Kravnesība pie 4 km/h	750 kg
Kravnesība pie 6 km/h	600 kg
Elektrovadītspējīga	Nē
Nerūsējošais	Nē
Statiskā kravnesība	1500 kg
Temperatūras diapazons (minimālais)	-40 °C
Temperatūras diapazons (maksimālais)	80 °C
Kopējais svars	0,56 kg

RITENIS

Korpusa materiāls	Poliamīds, smags
Protektora materiāls	Identisks ar riteņa korpusu
Gūltnis	Cuscinetti a sfere di precisione
Ritenis krāsa	Dabiski balts
Izplešanās armatūra	Bez vītņu aizsarga
Diametrs	85 mm
Protektora platums	80 mm
Ass atveres diametrs	20 mm
Rumbas garums	80 mm
Korpusa platums	80 mm
Protektora cietība (D)	75 Krasts D
Gultņa veids	6204

© Copyright 2026 TENTE International GmbH

DURATECH

TOP 085x80-Ø20 HL80

EAN 4031582331202

Pasūtījuma numurs 00832614

Produkta rasējumi

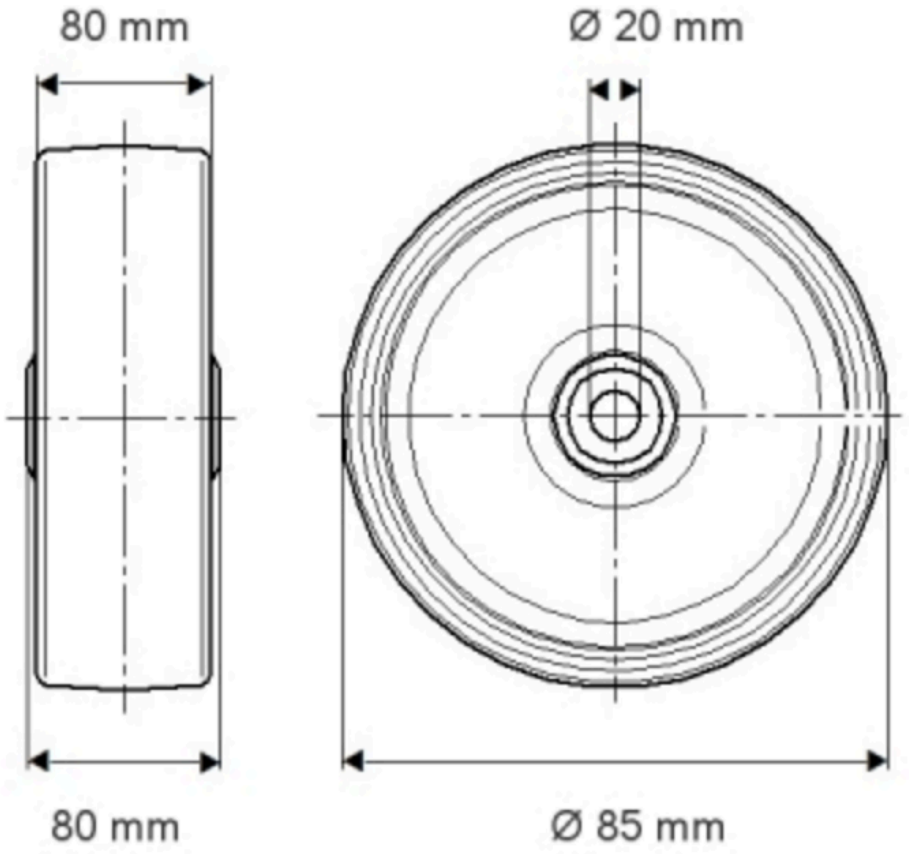

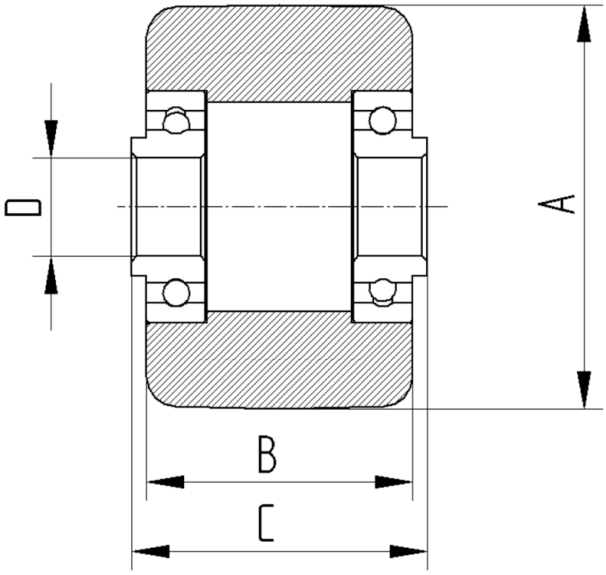

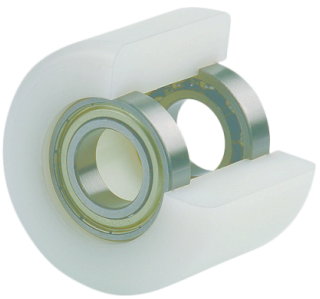

© Copyright 2026 TENTE International GmbH