INFORMACIÓN DEL PRODUCTO

LINEA LOW HEIGHT

5945UAP100P30-8 LH RAL9002

EAN 4031582350678



La imagen puede diferir del producto original

RENDIMIENTO

Rendimiento del rodillo	●●●●●
Ruido de movimiento	●●●○○
Desgaste	●●●●○
Resistencia a la corrosión	●●●●○

ATRIBUTOS PRINCIPALES

Nombre del producto	Linea low height
Tipo	Rueda giratoria con Freno de rueda
Estándar	EN12530 - Dispositivos Ruedas
Capacidad de carga a 3 km/h	100 kg
Conductivo eléctrico	No
Inoxidable	No
Capacidad de carga estática	200 kg
Rango de temperatura (mínimo)	-10 °C
Rango de temperatura (máximo)	40 °C
Altura total	103 mm
Ancho total	73 mm
Peso total	0.49 kg

SOPORTE

Material de la carcasa	Poliamida
Forma de Horquilla Forma	Soporte de Aro Doble Soporte
Rodamiento giratorio	Rodamiento de bolas de precisión
Color	Gris y blanco (RAL9002)
Desplazamiento	32 mm
Radio de giro	102 mm
Interferencia de giro	204 mm
Diámetro del domo	41 mm

ARO

Material del cuerpo	Poliamida
Material de la banda de rodadura	Poliuretano, Inyectado
Cojinete	Rodamiento de bolas de precisión
Protectores de hilo	Con protector de roscas
Diámetro	100 mm
Ancho de Banda de rodadura	20 mm
Dureza de la Banda de rodadura (A)	92 Shore A

AJUSTE

Tipo de ajuste	Agujero para tornillo
Diámetro del agujero del Perno	8 mm

Club Diseñador Deutscher

Premio Interzum

IF Premio Diseño

© Copyright 2026 TENTE International GmbH

LINEA LOW HEIGHT

5945UAP100P30-8 LH RAL9002

EAN 4031582350678

BETTER MOBILITY. BETTER LIFE.

Planos del producto

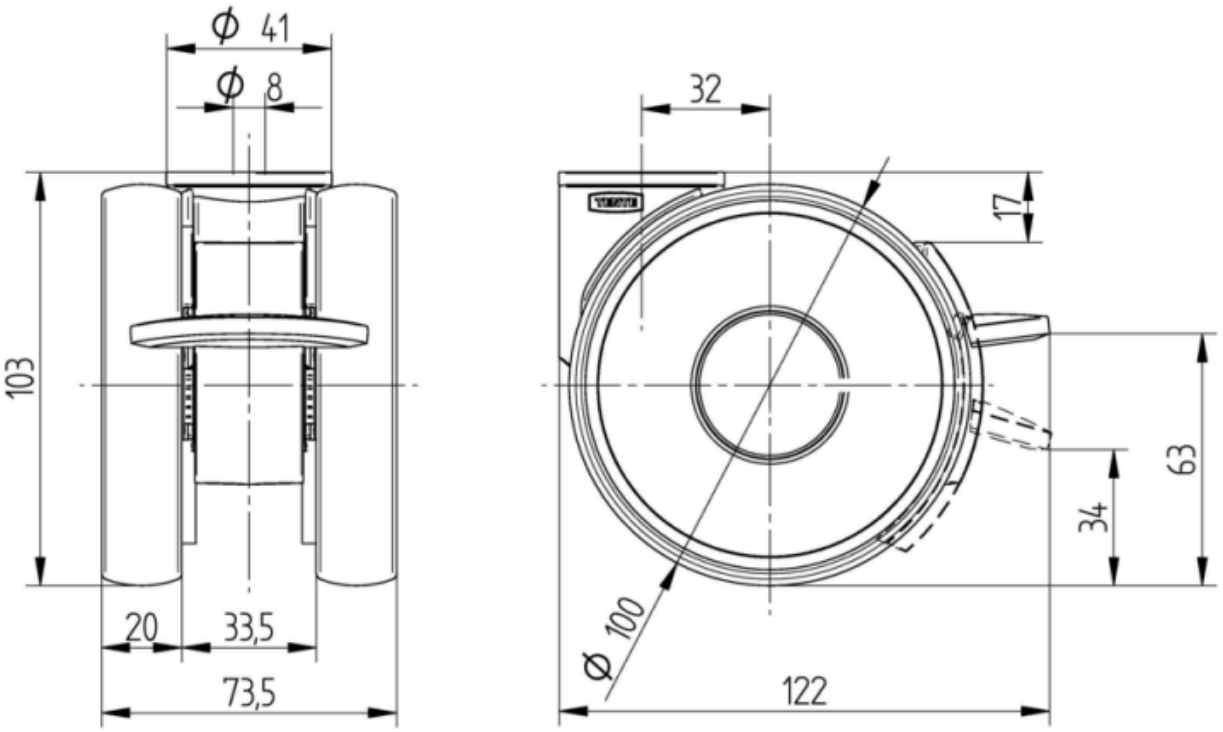

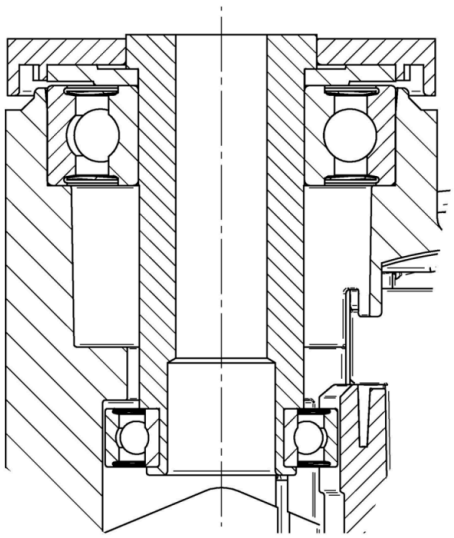

Club Diseñador Deutscher

Premio Interzum

IF Premio Diseño

© Copyright 2026 TENTE International GmbH