INFORMATIONS SUR LE PRODUIT

DURATECH

UOP100x36-Ø8 HL45

EAN 4031582442809



Image non contractuelle, peut différer du produit d'origine

PERFORMANCE

Performance de roulage	●●●●●
Bruit de mouvement	●●●○○
Usure	●●●●●
Résistance à la corrosion	●●●○○

ATTRIBUTS PRINCIPAUX

Nom du produit	Duratech
Type	Roue
Norme	EN12532 - roulette de manutention
Capacité de charge à 4 km/h	250 kg
Conducteur d'électricité	Non
Inoxydable	Non
Capacité de charge statique	500 kg
Plage de température (minimale)	-40 °C
Plage de température (maximale)	80 °C
Poids	0,25 kg

ROUE

Corps de roue	Polyamide
Bandage	Identique au corps de roue
Roulement	Roulement à billes de précision
Pare-fils	Avec pare-fils
Diamètre	100 mm
Largeur du bandage	36 mm
Diamètre de l'alésage	8 mm
Longueur de moyeu	45 mm
Dureté du bandage (D)	75 Shore D

© Copyright 2026 TENTE International GmbH

DURATECH

UOP100x36-Ø8 HL45

EAN 4031582442809

BETTER MOBILITY. BETTER LIFE.

Dessins du produit

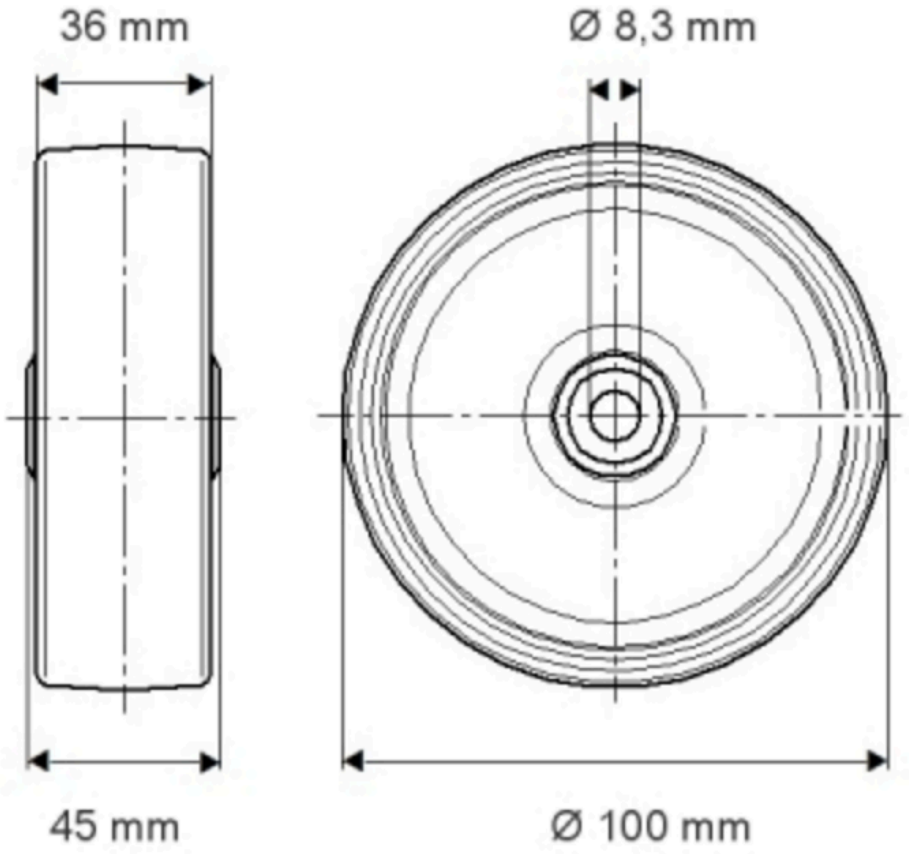

© Copyright 2026 TENTE International GmbH