ИНФОРМАЦИЯ О ПРОДУКТЕ

KAPPA LOAD

9651ITP250P63 CL67

EAN 4031582314601



Изображение может отличаться от оригинального продукта

ПРОИЗВОДИТЕЛЬНОСТЬ

Производительность рулона	●●●●○
Шум движения	●●●○○
Исчезновение	●●●●○
Устойчивость к коррозии	●●●●○

ОСНОВНЫЕ АТРИБУТЫ

Название продукта	Kappa load
Тип	Поворотное Колесная опора с Тормоз направления
Стандартный	EN12532 - Транспортировочное оборудование
Грузоподъемность при 4 км/ч	1000 kg
Грузоподъемность при 6 км/ч	800 kg
Электропроводящий	Нет
Нержавеющая сталь	Нет
Грузоподъемность статическая	2000 kg
Диапазон температур (минимальный)	-10 °C
Диапазон температур (максимальный)	60 °C
Общая высота	305 mm
Общая ширина	110 mm
Общий вес	6,1 kg

КРОНШТЕЙН

Материал корпуса	Чугун или кованый чугун, тяжелый
Форма Вилы	Широкая, Усиленный
Повортный узел	Роликовый (Игольчатый) подшипник с глубокими канавками
Цвет	Пассивированный голубым
Офсет (Смещение)	61 mm
Радиус поворота	187,5 mm
Поворотное соединение	375 mm
Lubrication nipple	1
Диаметр купола	111 mm

КОЛЕСО

Материал корпуса	Алюминий
Материал протектора	Полиуретан, Литой
Подшипник	Прецисcионый шариковый подшипник
Ось	Винт с гайкой
Цвет Колесо	Медово-желтый (RAL1005)
Защита от проводов	Без защиты резьбы
Диаметр	250 mm
Ширина Протектор	55 mm
Ширина тела	55 mm
Твердость Протектор (A)	92 Береговая A
Твердость Протектор (D)	42 Береговая D

ФИТИНГ

Тип фитинга	Прямоугольная пластина
Длина пластины	135 mm
Ширина пластины	110 mm
Длина отверстия пластины (минимальная)	75 mm
Длина отверстия пластины (максимальная)	80 mm
Ширина отверстия пластины (минимальная)	75 mm
Ширина отверстия пластины (максимальная)	105 mm
Диаметр отверстия пластины	11 mm

© Copyright 2026 TENTE International GmbH

KAPPA LOAD

9651ITP250P63 CL67

EAN 4031582314601

Номер заказа 00830357

Чертежи изделия

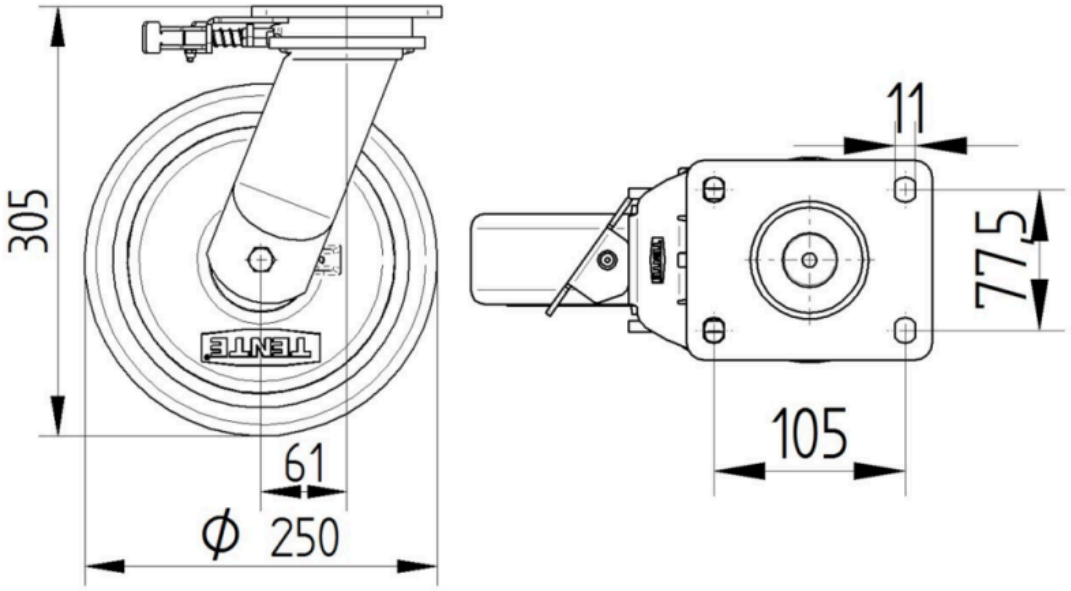

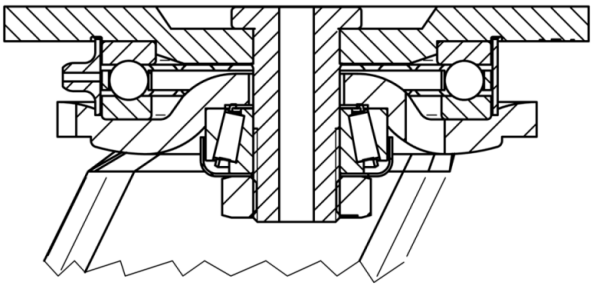

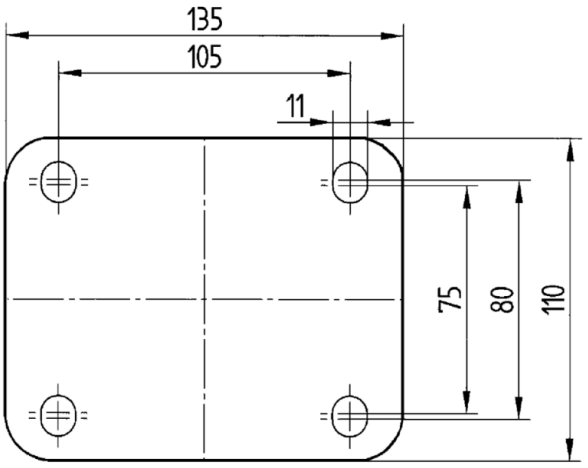

© Copyright 2026 TENTE International GmbH