PRODUKTINFORMATION

DURATECH

UOO125x43-Ø12 HL 58

EAN 4031582419023



Billedet kan afvige fra det oprindelige produkt

YDEEVNE

Rullemodstand	●●●○○
Kørselsstøj	●●●○○
Abrasion	●●●●●
Rustbeskyttelse	●●●○○

PRIMÆRE EGENSKABER

Produktnavn	Duratech
Type	Hjul
Standard	EN12532 – Transportudstyr
Belastning ved 4 km/t	300 kg
Elektrisk ledende	Nej
Rustfri	Nej
Belastning Statisk	600 kg
Temperaturområde (minimum)	-40 °C
Temperaturområde (maksimum)	80 °C
Samlet vægt	0,24 kg

HJUL

Fælgmateriale	Polyamid
Hjulbanemateriale	Identisk med Hjulfælg
Leje	Glideleje
Trådfang	Uden trådfang
Diameter	125 mm
Hjulbane bredde	43 mm
Aksel Huldiameter	20 mm
Navlængde	58 mm
Hårdhed af Hjulbane (D)	75 Shore D

© Copyright 2026 TENTE International GmbH

DURATECH

UOO125x43-Ø12 HL 58

EAN 4031582419023

Produkttegninger

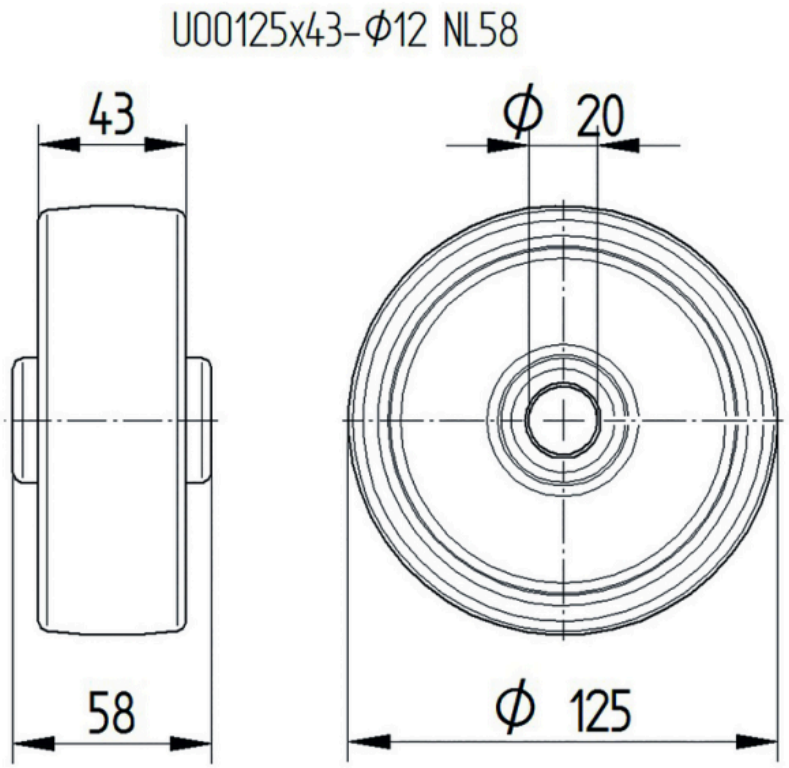

© Copyright 2026 TENTE International GmbH