PRODUCTINFORMATIE

GALEA

5071YGP125R05-22x40

EAN 4031582354928



Afbeelding kan verschillen van het oorspronkelijke product

PRESTATIES

Rolprestaties	●●●○○
Bewegingsgeluid	●●●○○
Verloop	●●●○○
Corrosieweerstand	●●●●○

KERNKENMERKEN

Productnaam	Galea
Type	Zwenkwiel met richtingsvastzetter
Standaard	EN12530 - Apparaten zwenkwielen
Draagvermogen bij 3 km/u	100 kg
Elektrisch geleidend	Ja
Roestvrij	Nee
Statisch Draagvermogen	200 kg
Temperatuurbereik (minimaal)	-20 °C
Temperatuurbereik (maximaal)	60 °C
Totale hoogte	162 mm

VORK

Materiaal van de behuizing	Polyamide
Vork Vorm	Gesloten
Zwenklager	Dubbele kogeldraaikrans
Offset	40 mm
Uitzwenking	205 mm

WIEL

Wielkern materiaal	Polypropyleen, elektrisch geleidend
Materiaal loopvlak	Thermoplastisch rubber, elektrisch geleidend
Lager	Precisiekogellagers
Afdekkapjes	Met afdekkapjes
Diameter	125 mm
Breedte Loopvlak	30 mm
Hardheid van het loopvlak (A)	87 Shore A

BEVESTIGING

Type bevestiging	Vaste Stift, rond
Diameter Bout	22 mm
Lengte Bout	40 mm

© Copyright 2026 TENTE International GmbH

GALEA

5071YGP125R05-22x40

EAN 4031582354928

Bestelnummer 00770156

Producttekeningen

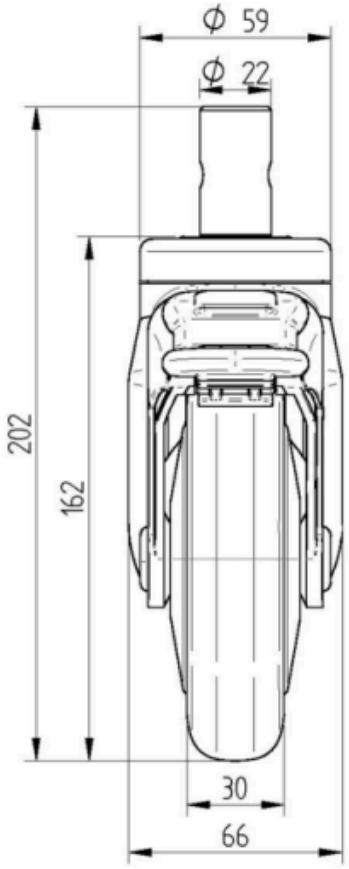

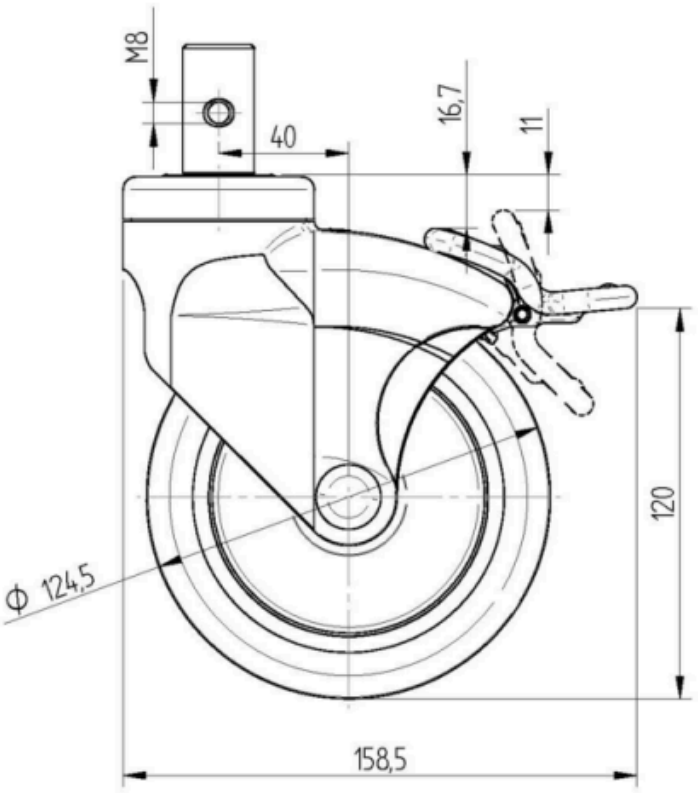

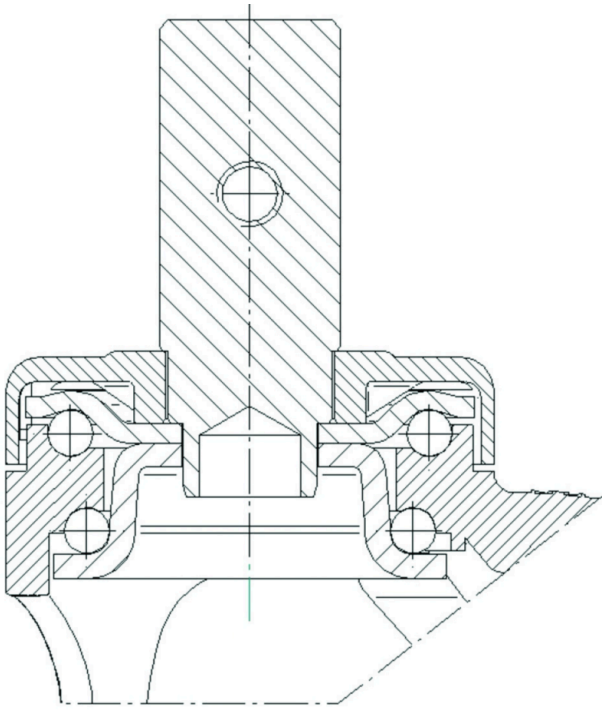

© Copyright 2026 TENTE International GmbH