ANIKA

5923UAI065L51-10 Dom18

EAN 4031582437782

BETTER MOBILITY. BETTER LIFE.



CHAPE

Déport	20 mm
Rayon d'encombrement	55.4 mm
Diamètre d'encombrement	110 mm
Diamètre du dôme	18 mm

ROUE

Diamètre	65 mm
Largeur du bandage	11 mm

RACCORD

Diamètre du trou central	10 mm

PERFORMANCE

Performance de roulage	●●●○○
Bruit de mouvement	●●●○○
Usure	●●●○○
Résistance à la corrosion	●●●○○

ATTRIBUTS DE BASE

Nom du produit	Anika
Conducteur d'électricité	no
Inoxydable	no
Plage de température (minimale)	-10 °C
Plage de température (maximale)	40 °C
Hauteur	67 mm
Largeur totale	39.5 mm
Poids	0.08 kg

interzum

© Copyright 2026 TENTE International GmbH

ANIKA

5923UAI065L51-10 Dom18

EAN 4031582437782

BETTER MOBILITY. BETTER LIFE.

Dessins du produit

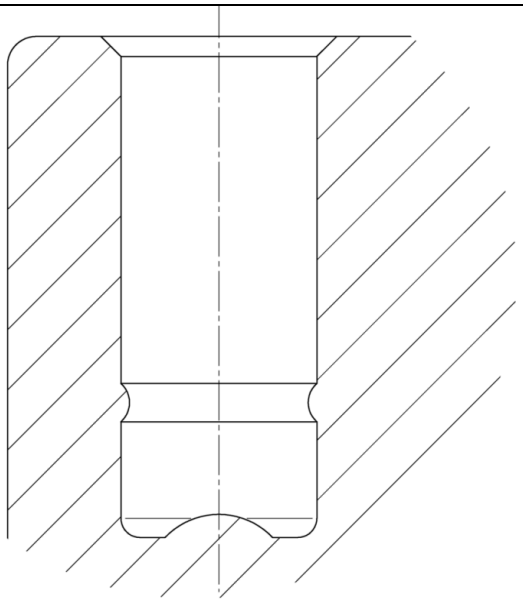

© Copyright 2026 TENTE International GmbH