INFORMAȚII DESPRE PRODUS

ALPHA

3478UFR100P62 tyre-5015

EAN 4031582306958



Imaginea poate fi diferită de produsul original

PERFORMANȚĂ

Performanța rolei	●●●●○
Zgomot de mișcare	●●●●○
Atriție	●●●○○
Rezistență la coroziune	●●●○○

ATRIBUTELE DE BAZĂ

Nume produs	Alpha
Tip	Rola fixă
Standard	EN12532 - Echipament de transport
Capacitate de încărcare la 4 km/h	160 kg
Conductiv electric	Nu
Inoxidabil	Nu
Capacitate de încărcare statică	320 kg
Interval de temperatură (minim)	-20 °C
Interval de temperatură (maxim)	80 °C
Înălțime totală	128 mm
Lățime totală	85 mm
Greutate totală	0,49 kg

FURCA

Materialul de construcție	Tablă de oțel, grea
FormăFurcă	Larg
Culoare	Pasivat în albastru

ROATĂ

Tread hardness	moale
Material pentru corp	Poliamidă
Material al benzii de rulare	Anvelopă elastică, fără marcaj, vulcanizată
Lagăr	Rulment cu role
Axă	Înșurubat cu piuliță
Roată	Negru grafit (RAL9011)
Protecție pentru filet	Fără protecție pentru filet
Diametru	100 mm
Benză de rulare	34 mm
Lățimea corpului	34 mm
Duritatea benzii de Benză de rulare (A)	63 Pe malul A

RACORD

Tip ajustare	Placă dreptunghiulară
Lungime placă	103 mm
Lățimea plăcii	85 mm
Lungime orificiu placă (minim)	77 mm
Lungime orificiu placă (maximă)	60 mm
Lățimea orificiului plăcii (minim)	77 mm
Lățimea orificiului plăcii (maximă)	80 mm
Diametru orificiu placă	9 mm

© Copyright 2026 TENTE International GmbH

ALPHA

3478UFR100P62 tyre-5015

EAN 4031582306958

Numărul de comandă 00004019

Desene ale produsului

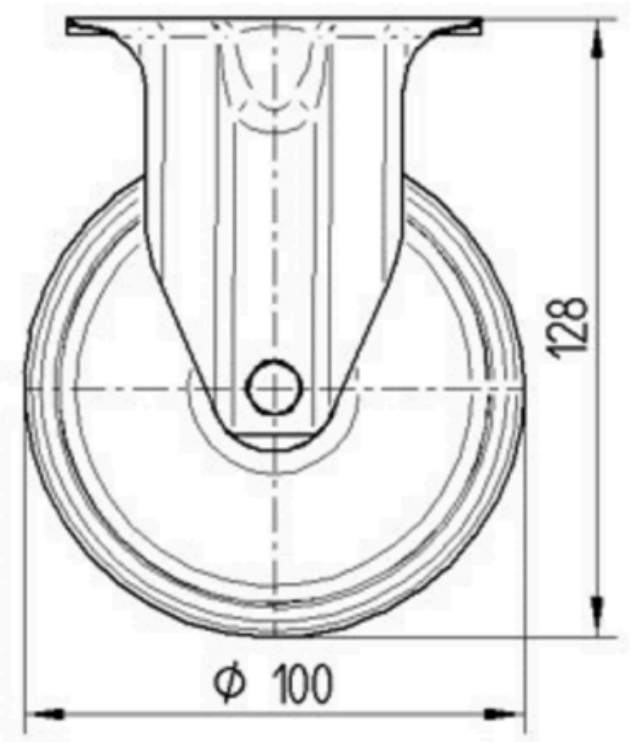

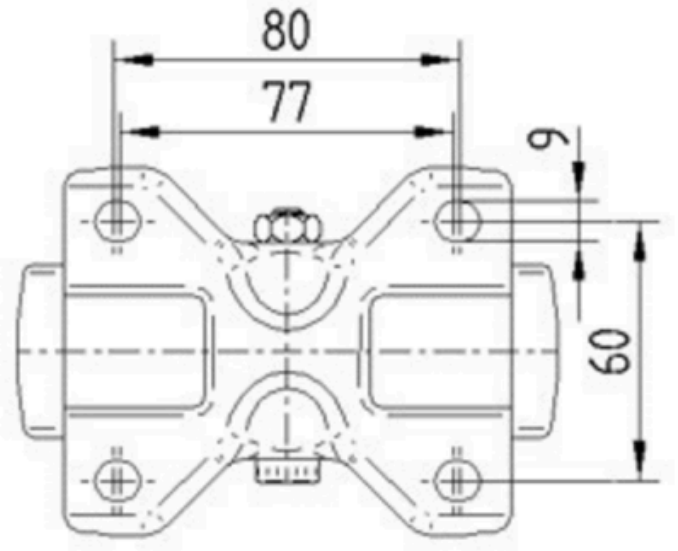

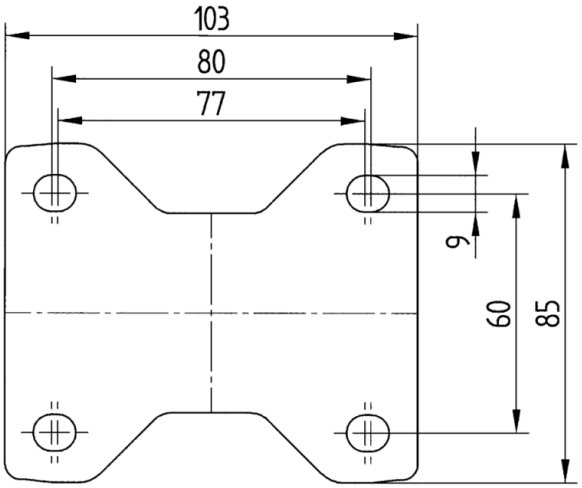

© Copyright 2026 TENTE International GmbH