INFORMACIÓN DEL PRODUCTO

KAPPA LOAD

9651ITP250P63 CL67

EAN 4031582314601



La imagen puede diferir del producto original

RENDIMIENTO

Rendimiento del rodillo	●●●●○
Ruido de movimiento	●●●○○
Desgaste	●●●●○
Resistencia a la corrosión	●●●●○

ATRIBUTOS PRINCIPALES

Nombre del producto	Kappa load
Tipo	Rueda giratoria con Freno direccional
Estándar	EN12532 - Material de transporte
Capacidad de carga a 4 km/h	1000 kg
Capacidad de carga a 6 km/h	800 kg
Conductivo eléctrico	No
Inoxidable	No
Capacidad de carga estática	2000 kg
Rango de temperatura (mínimo)	-10 °C
Rango de temperatura (máximo)	60 °C
Altura total	305 mm
Ancho total	110 mm
Peso total	6.1 kg

SOPORTE

Material de la carcasa	Hierro fundido, o hierro forjado, pesado
Forma de Horquilla Forma	Ancho, Reforzado
Rodamiento giratorio	Rodamiento de rodillos de empuje de bola de ranura profunda
Color	Pasivado azul
Desplazamiento	61 mm
Radio de giro	187.5 mm
Interferencia de giro	375 mm
Lubrication nipple	1
Diámetro del domo	111 mm

ARO

Material del cuerpo	Aluminio
Material de la banda de rodadura	Poliuretano, Fundido
Cojinete	Rodamiento de bolas de precisión
Eje	Enroscado con tuerca
Color Aro	Amarillo miel (RAL1005)
Protectores de hilo	Sin protector de roscas
Diámetro	250 mm
Ancho de Banda de rodadura	55 mm
Anchura del cuerpo	55 mm
Dureza de la Banda de rodadura (A)	92 Shore A
Dureza de la Banda de rodadura (D)	42 Shore D

AJUSTE

Tipo de ajuste	Placa rectangular
Longitud de la placa	135 mm
Anchura de la placa	110 mm
Longitud del orificio de la placa (mínimo)	75 mm
Longitud del orificio de la placa (máxima)	80 mm
Ancho del orificio de la placa (mínimo)	75 mm
Anchura del orificio de la placa (máxima)	105 mm
Diámetro del orificio de la placa	11 mm

© Copyright 2026 TENTE International GmbH

KAPPA LOAD

9651ITP250P63 CL67

EAN 4031582314601

Número de pedido 00830357

Planos del producto

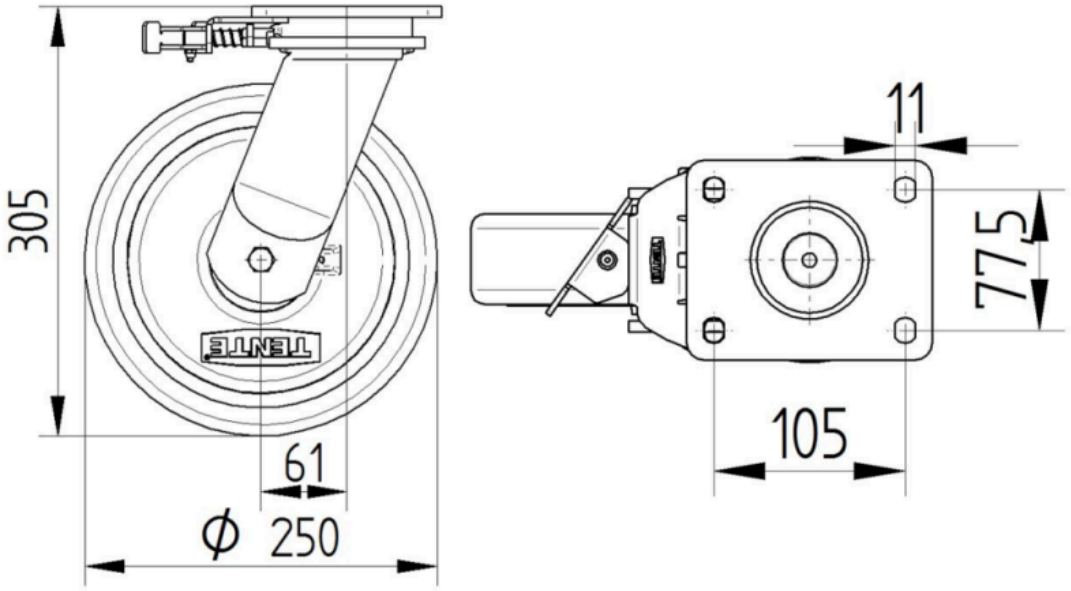

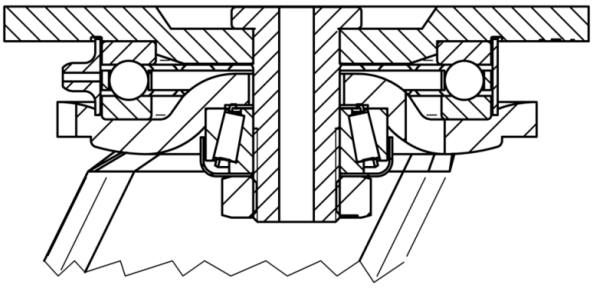

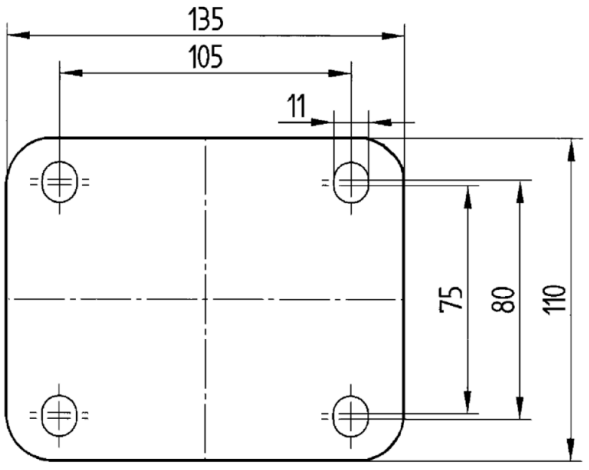

© Copyright 2026 TENTE International GmbH