PRODUKTINFORMATION

LINEA E-LOCK

594EUSP150R36-32 N 9002 ro

Bestillingsnummer 00065310



Billedet kan afvige fra det oprindelige produkt

YDEEVNE

Rullemodstand	●●●●●
Kørselsstøj	●●●●○
Abrasion	●●●●○
Rustbeskyttelse	●●●○○

PRIMÆRE EGENSKABER

Produktnavn	Linea E-Lock
Type	Drejeligt Hjul med elektrisk bremsesystem
Standard	EN12531 - Hospitalssengehjul
Belastning ved 3 km/t	150 kg
Belastning ved 4 km/t	150 kg
Elektrisk ledende	Ja
Rustfri	Ja
Belastning Statisk	450 kg
Temperaturområde (minimum)	-10 °C
Temperaturområde (maksimum)	40 °C
Byggehøjde	155 mm
Samlet bredde	71 mm
Samlet vægt	1,52 kg

GAFFEL

Materialer til boliger	Polyamid
Gaffel Form	Dobbelt Hjul
Drejekrans	Præcisionskugleleje
Farve	Grå hvid (RAL9002)
Udladning	47,5 mm
Udfaldsradius	127 mm
Udfaldsdiameter	254 mm
Dome-diameter	45,5 mm

HJUL

Fælgmateriale	Polyamid
Hjulbanemateriale	Polyuretan, Indsprøjtet, elektrisk-ledende
Leje	Præcisionskugleleje
Hjul farve	Grå hvid (RAL9002)
Trådfang	Med trådfang
Diameter	150 mm
Hjulbane bredde	15 mm
Fælgbredde	15 mm
Hårdhed af Hjulbane (A)	92 Shore A
Hårdhed af Hjulbane (D)	42 Shore D

MONTERING

Monteringstype	Stift med Cam-hul til profilstænger, kort Variant
Boltdiameter	32 mm
Boltlængde	50 mm
Bolt trådens position	7 mm
Bolt	2

Deutscher Designer Club

Interzum Award

IF Design Award

© Copyright 2026 TENTE International GmbH

LINEA E-LOCK

594EUSP150R36-32 N 9002 ro

Bestillingsnummer 00065310

BETTER MOBILITY. BETTER LIFE.

Produkttegninger

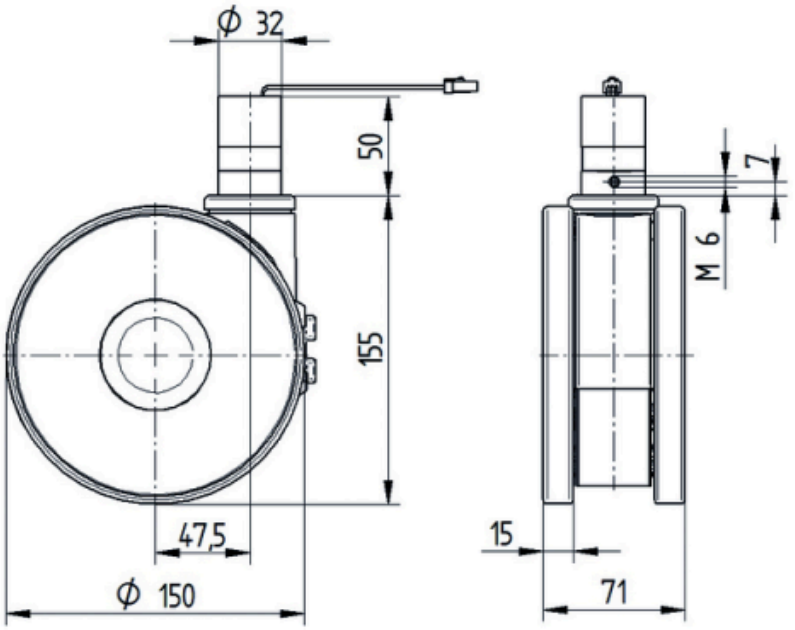

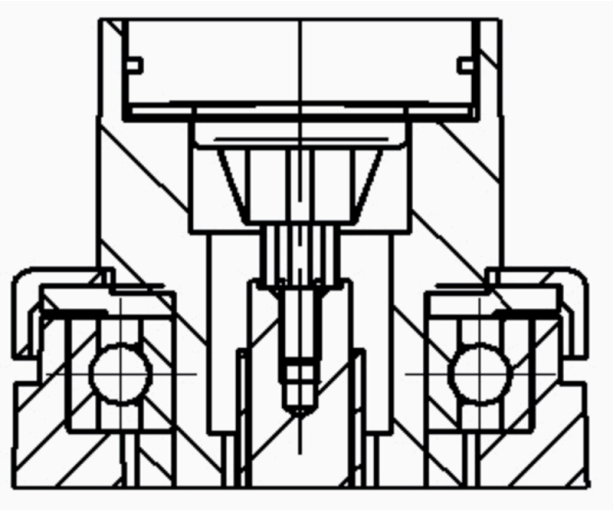

© Copyright 2026 TENTE International GmbH