INFORMAZIONI DI PRODOTTO

ZETA REVERSE

468BIEP160P63

EAN 4031582398076



L'immagine può differire dal prodotto originale

PRESTAZIONI

Prestazioni di rotolamento	●●●●○
Rumore	●●●●●
Attrito	●●●○○
Resistenza alla corrosione	●●●○○

ATTRIBUTI PRINCIPALI

Nome del prodotto	Zeta reverse
Tipo	Ruota girevole con freno totale e Blocco direzionale caricato a molla
Standard	EN12532 - Attrezzature di trasporto
Portata a 4 km/h	350 kg
Portata a 6 km/h	280 kg
Elettricamente conduttivo	No
Inossidabile	No
Portata statica	700 kg
Intervallo di temperatura (minimo)	-20 °C
Intervallo di temperatura (massimo)	85 °C
Altezza totale	200 mm
Larghezza complessiva	96 mm
Peso complessivo	3,72 kg

SUPPORTO

Materiale di costruzione	Lamiera di acciaio, molto pesante
Forma della forcella	Largo, Rinforzato
Cuscinetto del supporto	Doppio giro di sfere, Rinforzato o Inossidabile
Colore	Passivato blu
Disassamento	55 mm
Ingombro di piroettamento	360 mm
Diametro cuffia superiore	96 mm

RUOTA

Tread hardness	morbido
Materiale del corpo	Alluminio
Materiale del battistrada	Gomma elastica, nera, vulcanizzata
Cuscinetto	Cuscinetti a sfere di precisione
Asse	Vite con dado
Colore Ruota	Nero (simile a RAL9005)
Parafili	Senza parafili
Diametro	160 mm
Larghezza battistrada	50 mm
Larghezza corpo	50 mm
Durezza del Battistrada (A)	67 Shore A

FISSAGGIO

Tipo di fissaggio	Piastra rettangolare
Lunghezza della piastra	137 mm
Larghezza della piastra	105 mm
Lunghezza foro piastra (minima)	75 mm
Lunghezza foro piastra (massima)	80 mm
Larghezza foro piastra (minima)	75 mm
Larghezza foro piastra (massima)	105 mm
Diametro del foro della piastra	11 mm

© Copyright 2026 TENTE International GmbH

ZETA REVERSE

468BIEP160P63

EAN 4031582398076

Numero d'ordine 00860821

Disegni del prodotto

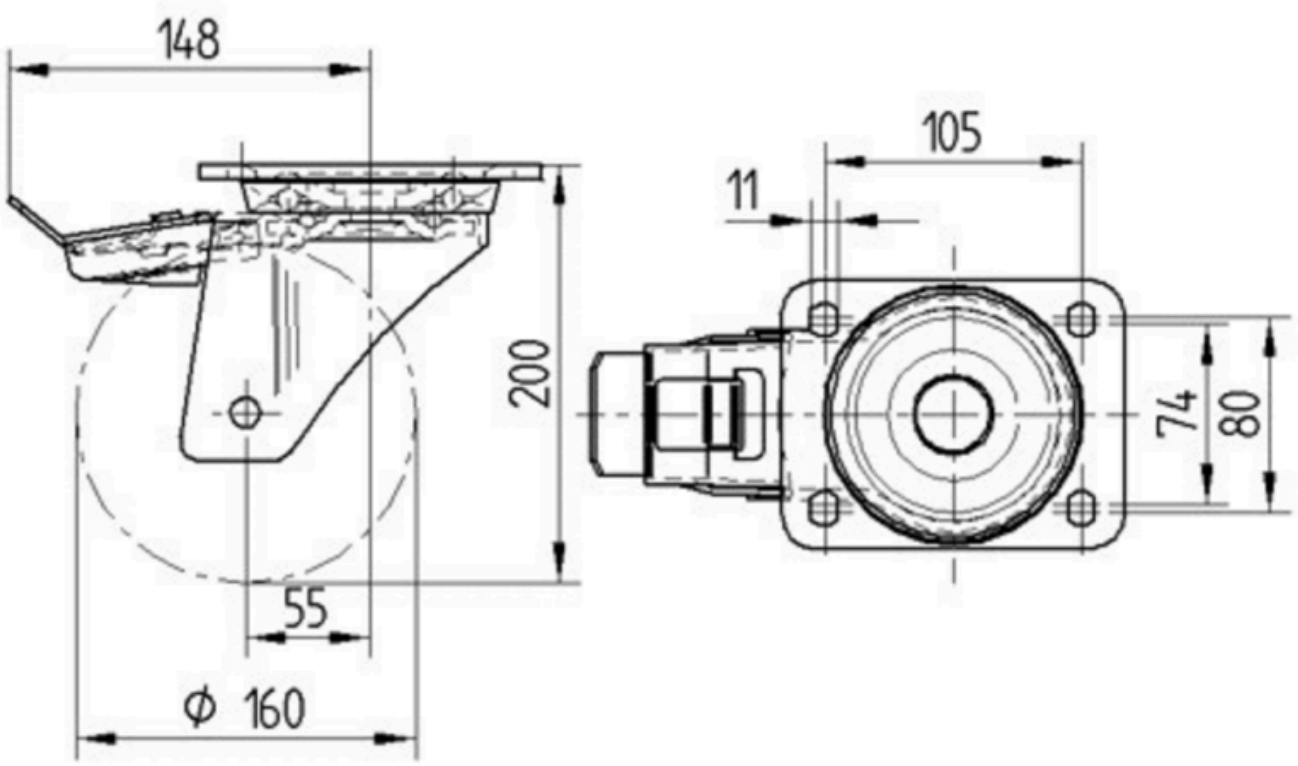

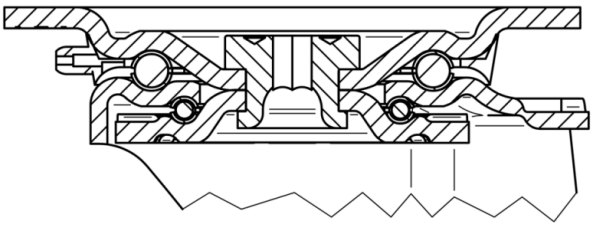

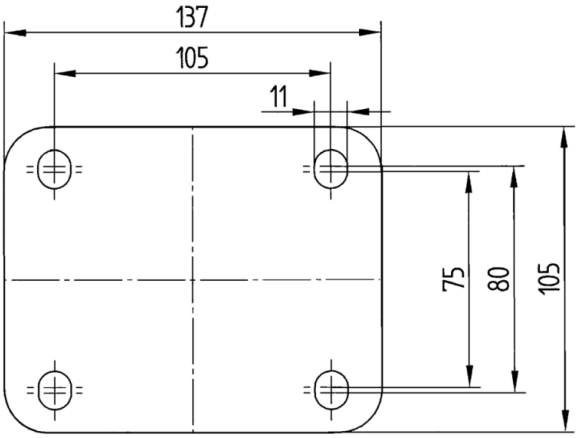

© Copyright 2026 TENTE International GmbH