INFORMAZIONI DI PRODOTTO

# GALEA

5075PJH125R05-22x40

EAN 4031582379389



L'immagine può differire dal prodotto originale

## PRESTAZIONI

| | |
|---|---|
| Prestazioni di rotolamento | ●●●○○ |
| Rumore | ●●●○○ |
| Attrito | ●●●●○ |
| Resistenza alla corrosione | ●●●○○ |

## ATTRIBUTI PRINCIPALI

| | |
|---|---|
| Nome del prodotto | Galea |
| Tipo | Ruota girevole con freno semplice |
| Standard | EN12530 - Ruote per dispositivi |
| Portata a 3 km/h | 100 kg |
| Elettricamente conduttivo | No |
| Inossidabile | No |
| Portata statica | 200 kg |
| Intervallo di temperatura (minimo) | -20 °C |
| Intervallo di temperatura (massimo) | 60 °C |
| Altezza totale | 162 mm |
| Larghezza complessiva | 66 mm |
| Peso complessivo | 0,68 kg |

## SUPPORTO

| | |
|---|---|
| Materiale di costruzione | Poilammide |
| Forma della forcella | Chiuso |
| Cuscinetto del supporto | Doppio giro di sfere |
| Disassamento | 40 mm |
| Raggio di piroettamento | 129 mm |
| Ingombro di piroettamento | 258 mm |
| Diametro cuffia superiore | 59 mm |

## RUOTA

| | |
|---|---|
| Materiale del corpo | Polipropilene |
| Materiale del battistrada | Gomma termoplastica |
| Cuscinetto | Cuscinetto piano |
| Parafili | Con parafili |
| Diametro | 125 mm |
| Larghezza battistrada | 30 mm |
| Durezza del Battistrada (A) | 87 Shore A |

## FISSAGGIO

| | |
|---|---|
| Tipo di fissaggio | Perno solido, tondo |
| Diametro bullone | 22 mm |
| Lunghezza bullone | 40 mm |

© Copyright 2026 TENTE International GmbH

# GALEA

5075PJH125R05-22x40

EAN 4031582379389

BETTER MOBILITY. BETTER LIFE.

## Disegni del prodotto

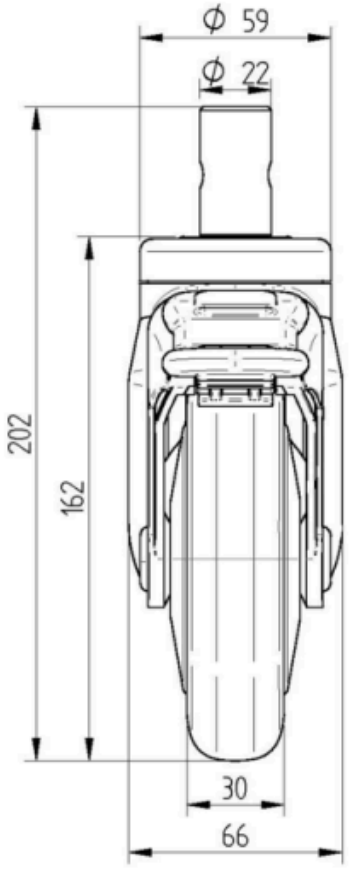


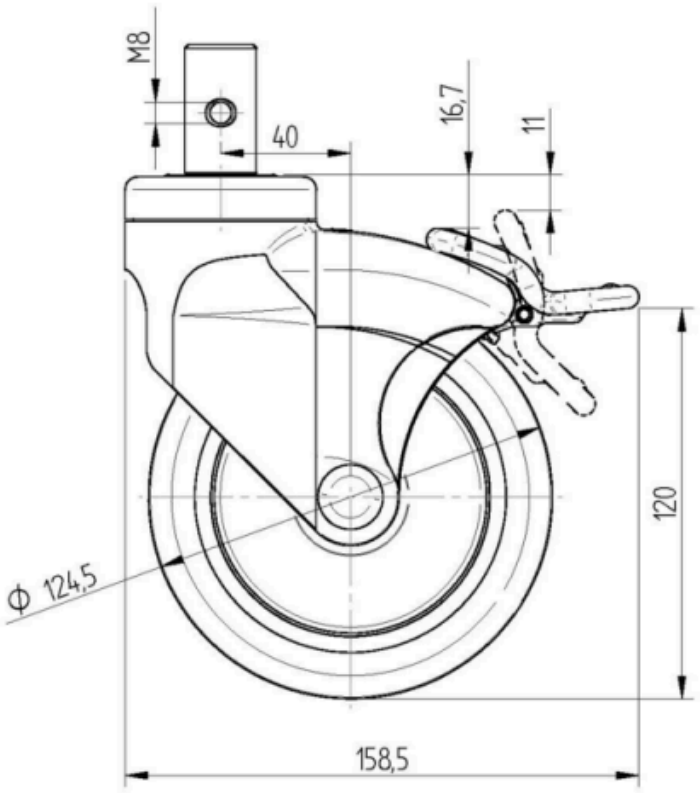


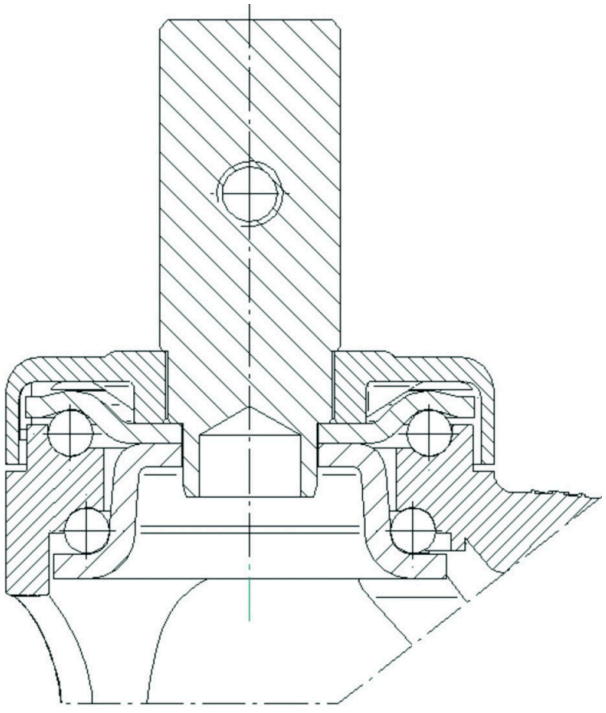

© Copyright 2026 TENTE International GmbH