PRODUCTINFORMATIE

LINEA

5941UAP150P52 ral7001

EAN 4031582411676



Afbeelding kan verschillen van het oorspronkelijke product

PRESTATIES

Rolprestaties	●●●●●
Bewegingsgeluid	●●●●○
Verloop	●●●●○
Corrosieweerstand	●●●●○

KERNKENMERKEN

Productnaam	Linea
Type	Zwenkwiel met richtingsvastzetter
Standaard	EN12530 - Apparaten zwenkwielen
Draagvermogen bij 3 km/u	110 kg
Elektrisch geleidend	Nee
Roestvrij	Nee
Statisch Draagvermogen	220 kg
Temperatuurbereik (minimaal)	-20 °C
Temperatuurbereik (maximaal)	60 °C
Totale hoogte	170 mm
Totale breedte	89 mm
Totaal gewicht	1,25 kg

VORK

Materiaal van de behuizing	Polyamide
Vork Vorm	Dubbele vorkwiel
Zwenklager	Precisiekogellagers
Kleur	Zilvergrijs (RAL7001)
Offset	52 mm
Zwenk radius	156 mm
Uitzwenking	312 mm
Diameter koepel	56 mm

WIEL

Wielkern materiaal	Polyamide
Materiaal loopvlak	Polyurethaan, Gespoten
Lager	Precisiekogellagers
Afdekkapjes	Met afdekkapjes
Diameter	150 mm
Breedte Loopvlak	22 mm
Hardheid van het loopvlak (A)	92 Shore A

BEVESTIGING

Type bevestiging	Rechthoekige plaat, USA boutgat afstand
Lengte plaat	90 mm
Breedte plaat	75 mm
Lengte bevestigingsgat (minimaal)	72 mm
Lengte bevestigingsgat (maximaal)	76 mm
Breedte bevestigingsgat (minimaal)	44,5 mm
Breedte bevestigingsgat (maximaal)	52 mm
Diameter bevestigingsgat	11 mm

Duitse OntwerpersClub

Interzum Award

IF Design Award

© Copyright 2026 TENTE International GmbH

LINEA

5941UAP150P52 ral7001

EAN 4031582411676

BETTER MOBILITY. BETTER LIFE.

Producttekeningen

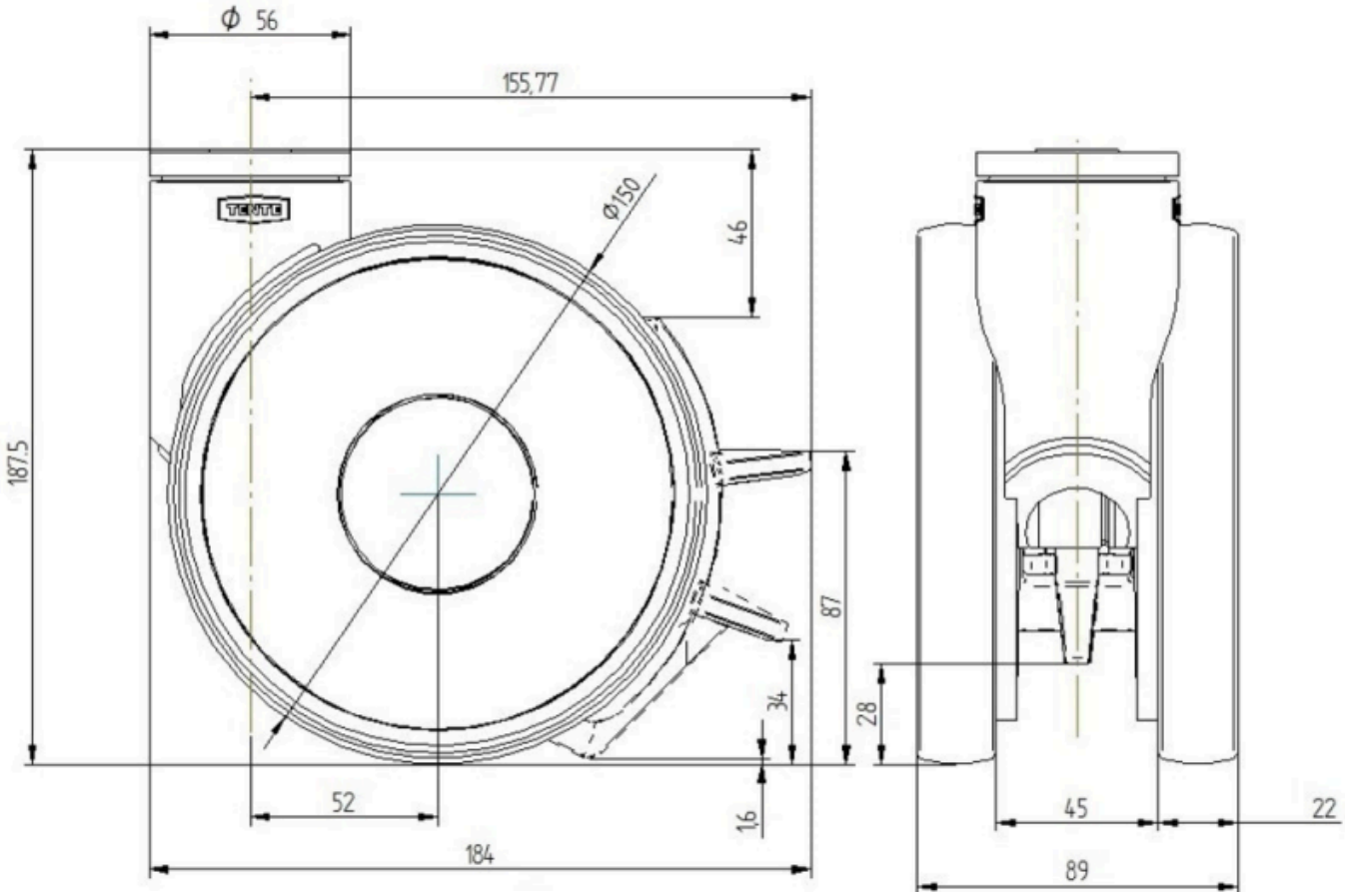

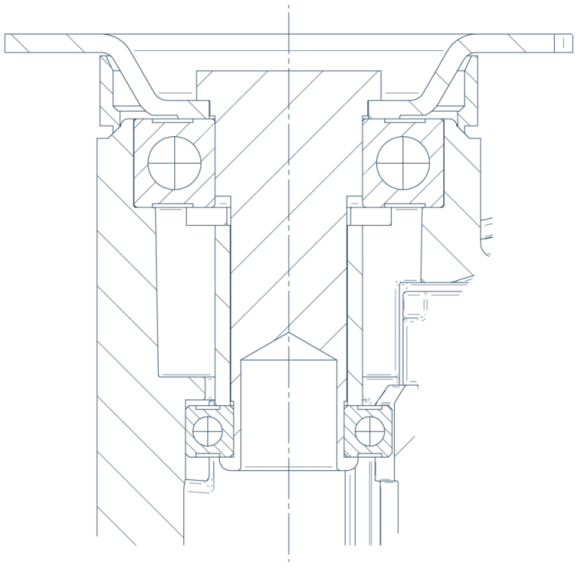

Duitse OntwerpersClub

Interzum Award

IF Design Award

© Copyright 2026 TENTE International GmbH