INFORMĀCIJA PAR PRODUKTU

LINEA LOW HEIGHT

5945UAP100P30-8 LH RAL7001

EAN 4031582373073

BETTER MOBILITY. BETTER LIFE.



Attēls var atšķirties no oriģinālā produkta

VEIKTSPĒJA

Ruļļa veiktspēja	●●●●●
Kustības troksnis	●●●○○
Nodilums	●●●●○
Korozijas izturīgs	●●●●○

PAMATA ATRIBŪTI

Produkta nosaukums	Linea low height
Korpusa tips	Grozāmais atbalsta ritenis ar riteņu bremzi
Standarta	EN12530 - Ierīču atbalsta riteņi
Kravnesība pie 3 km/h	100 kg
Elektrovadītspējīga	Nē
Nerūsējošais	Nē
Statiskā kravnesība	200 kg
Temperatūras diapazons (minimālais)	-10 °C
Temperatūras diapazons (maksimālais)	40 °C
Kopējais augstums	103 mm
Kopējais platums	73 mm

KRONŠTEINIS

Mājokļa materiāls	Poliamīds
Dakšas forma	Dubultā riteņa kronšteinis
Grozāmais gultnis	Precīzijas lodīšu gultnis
Krāsa	Sudraba pelēka (RAL7001)
Ofsets	32 mm
Pagrieziena rādiuss	102 mm
Grozāms savienojums	204 mm
Kupola diametrs	41 mm

RITENIS

Korpusa materiāls	Poliamīds
Protektora materiāls	Poliuretāns, injicēts
Gūltnis	Cuscinetti a sfere di precisione
Izplešanās armatūra	Ar vītņu aizsargu
Diametrs	100 mm
Protektora platums	20 mm
Protektora cietība (A)	92 Krasts A

UZSTĀDĪŠANA

Uzstādīšanas veids	Avere zem skrūves
Skrūves atveres diametrs	8 mm

Vācijas dizaineru klubs

Interzum balva

«IF Design» balva

© Copyright 2026 TENTE International GmbH

LINEA LOW HEIGHT

5945UAP100P30-8 LH RAL7001

EAN 4031582373073

BETTER MOBILITY. BETTER LIFE.

Produkta rasējumi

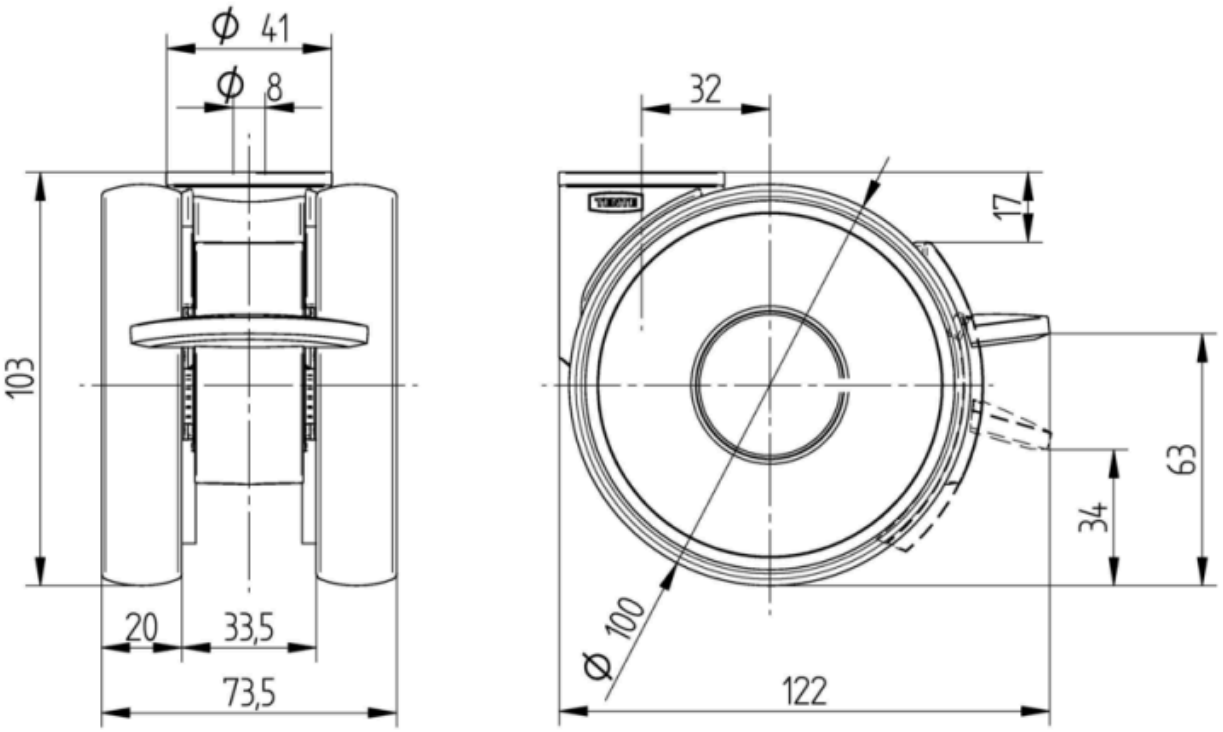

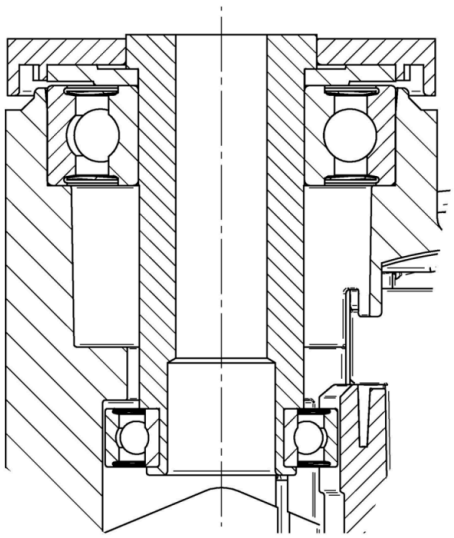

Vācijas dizaineru klubs

Interzum balva

«IF Design» balva

© Copyright 2026 TENTE International GmbH