INFORMACJE O PRODUKCIE

# STYLEA

5923UAI055L51-10 black

EAN 4031582477092



Obraz może różnić się od oryginalnego produktu

## WYDAJNOŚĆ

| | |
|---|---|
| Wydajność rolek | ●●●○○ |
| Hałas ruchowy | ●●●○○ |
| Odejście | ●●●○○ |
| Odporność na korozję | ●●●●○ |

## PODSTAWOWE ATUTY

| | |
|---|---|
| Nazwa produktu | Stylea |
| Typ | Kółko obrotowe z Hamulec dostosowujący się do obciążenia |
| Nośność przy 3 km/h | 40 kg |
| Przewodzące prąd elektryczny | Nie |
| Nierdzewne | Nie |
| Nośność statyczne | 80 kg |
| Zakres temperatur (minimalny) | -10 °C |
| Zakres temperatur (maksymalny) | 40 °C |
| Wysokość całkowita | 57 mm |
| Szerokość całkowita | 37 mm |
| Waga całkowita | 0,65 kg |

## OBUDOWA

| | |
|---|---|
| Materiał obudowy | Poliamid |
| Kształt Widelec | Obudowa na dwa Koło |
| Łożysko obrotowe | Trzpień , obrotowy |
| Promień działania koła | 47 mm |
| Zasięg działania koła | 94 mm |
| Średnica kopuły | 18 mm |

## KOŁO

| | |
|---|---|
| Materiał ciała | Poliamid |
| Materiał bieżni | Poliuretan, Wtrysk |
| Łożysko | Łożysko ślizgowe z rurą Tulejka dystansowa |
| Oś | Nitowane |
| Osłony gwintu | Bez osłony gwintu |
| Średnica | 55 mm |
| Szerokość Bieżnia | 11 mm |
| Twardość Bieżnia (A) | 92 Shore A |

## MOCOWANIE

| | |
|---|---|
| Typ mocowania | Otwór nieprzelotowy do mocowania B10 |
| Średnica otworu Trzpień | 10 mm |

interzum Nagroda Interzum

© Copyright 2026 TENTE International GmbH

# STYLEA

5923UAI055L51-10 black

EAN 4031582477092

BETTER MOBILITY. BETTER LIFE.

## Rysunki produktu

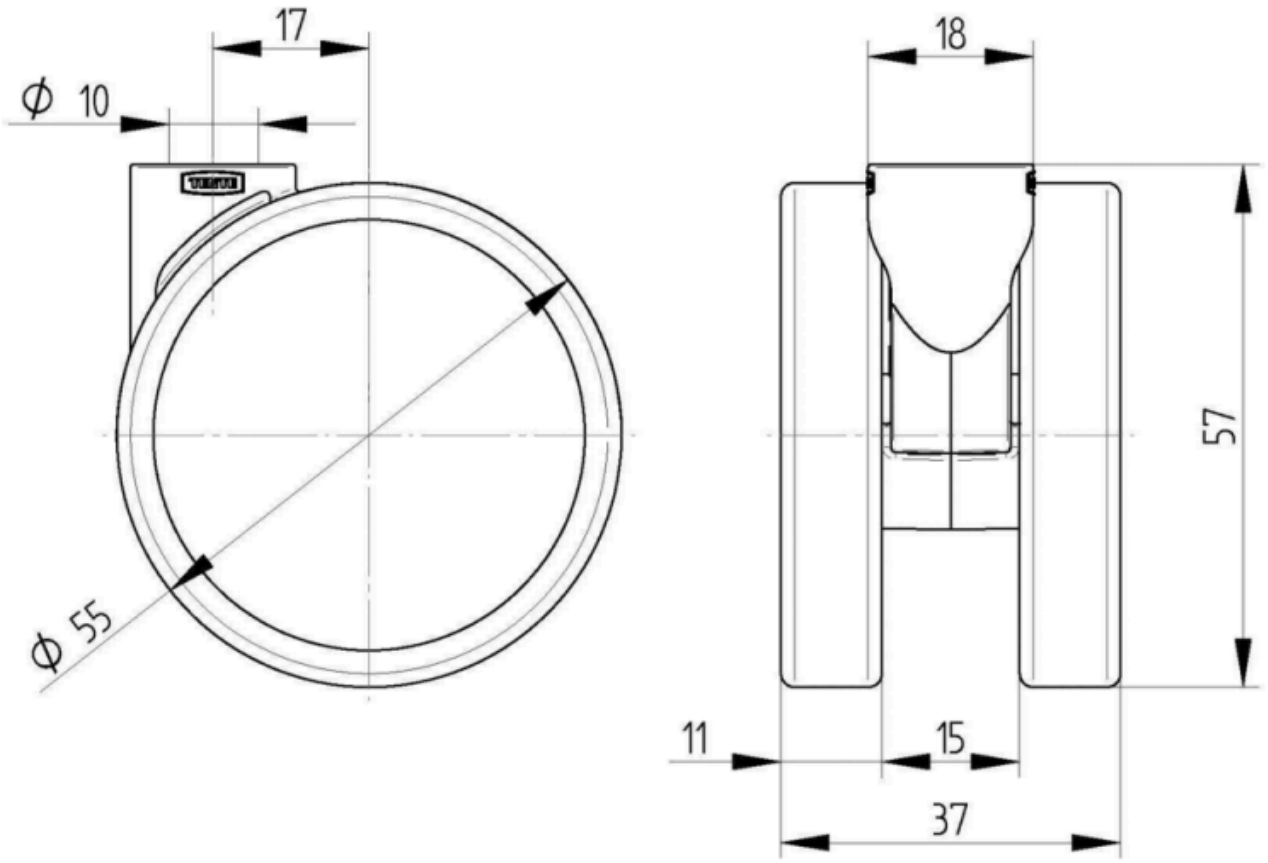


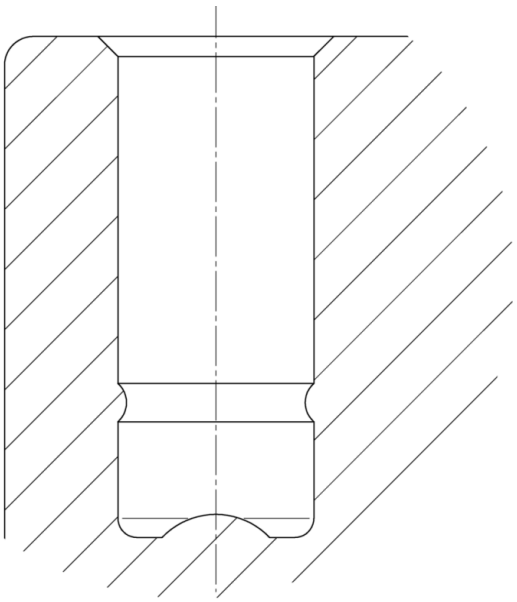

Nagroda Interzum

© Copyright 2026 TENTE International GmbH