ІНФОРМАЦІЯ ПРО ПРОДУКТ

ALPHA

3477PVO200P63

EAN 4031582305661



Зображення може відрізнятися від оригінального продукту

ЕФЕКТИВНІСТЬ

Продуктивність рулону	●●●○○
Шум руху	●●●○○
Атритація	●●●○○
Стійкість до корозії	●●●○○

ОСНОВНІ АТРИБУТИ

Назва продукту	Alpha
Тип	Поворотний Колісна опора із Загальне гальмо
Стандартний	EN12532 - Транспортувальне обладнання
ОбВантажопідйомність 4 км/год	205 kg
Електропровідність	Ні
Нержавіюча сталь	Ні
Статичний Вантажопідйомність	410 kg
Діапазон температур (мінімальний)	-20 °C
Діапазон температур (максимальний)	60 °C
Загальна висота	240 mm
Загальна ширина	96 mm
Загальна вага	2,94 kg

КРОНШТЕЙН

Матеріал корпусу	Сталевий лист, важкий
Вила Форма	Широка
Поворотний вузол	Дві м'ячі перегони
Колір	Пасивований блакитним
Офсет (Зсув)	55 mm
Радіус повороту	167 mm
Поворотне з’єднання	334 mm
Діаметр ковпачка	96 mm

КОЛЕСО

Матеріал тіла	Поліпропілен
Матеріал протектору	Лита гума, чорний
Носіння	Підшипник ковзання
Вісь	Пригвинчено гайкою
Колір Колесо	Графітовий чорний (RAL9011)
Захист різьби	Без різьби
Діаметр	200 mm
Протектор	50 mm
Ширина тіла	50 mm
Твердість Протектор (A)	80 Прибережна A

ВСТАНОВЛЕННЯ

Тип налаштування	Прямокутна пластина
Довжина пластини	137 mm
Ширина тарілки	105 mm
Довжина отвору для планшета (мінімальна)	75 mm
Довжина отвору для планшета (максимальна)	80 mm
Ширина отвору для планшета (мінімальна)	75 mm
Ширина отвору для планшета (максимальна)	105 mm
Діаметр отвору планшета	11 mm

© Copyright 2026 TENTE International GmbH

ALPHA

3477PVO200P63

EAN 4031582305661

Номер замовлення 00028238

Креслення продукту

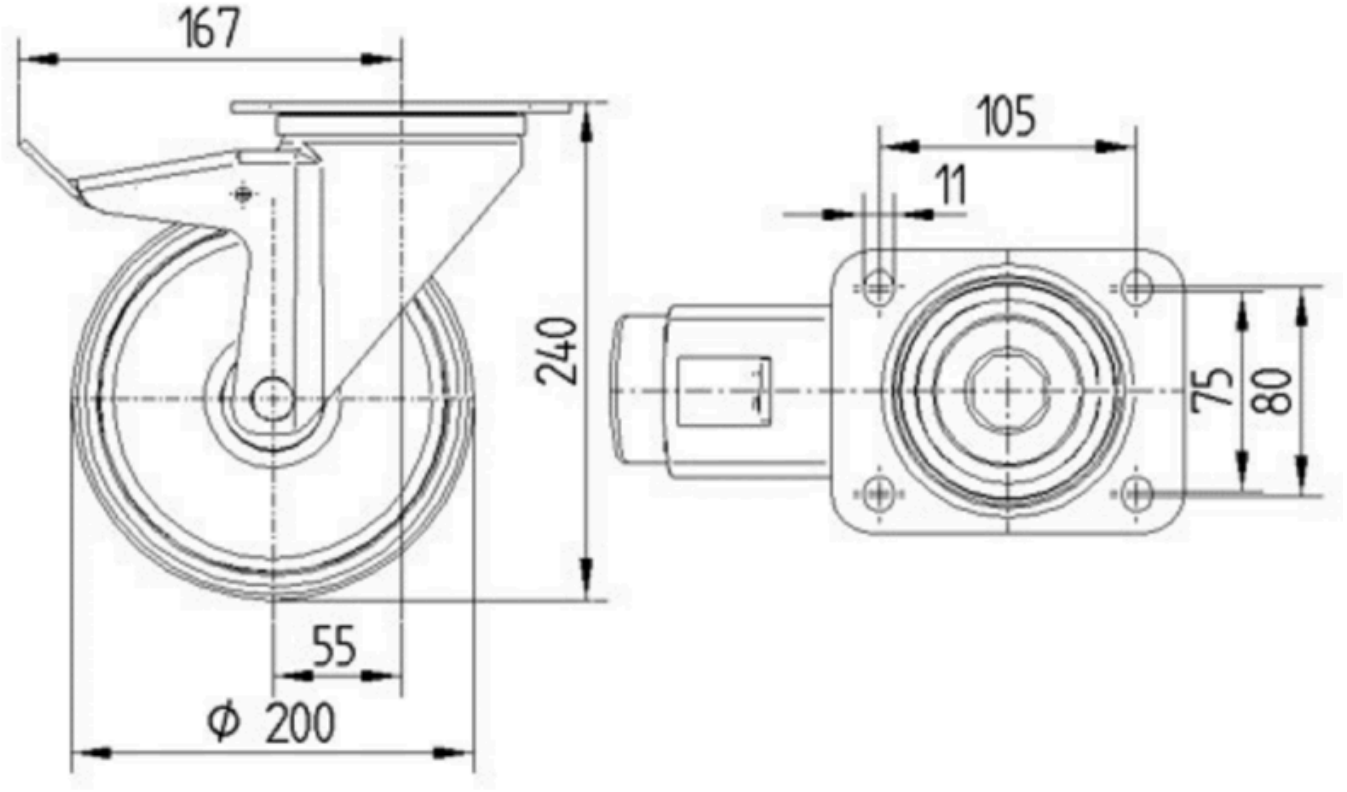

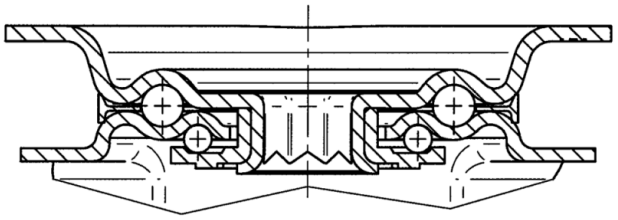

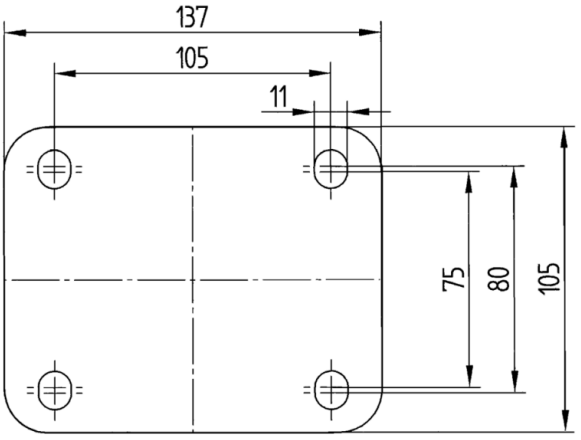

© Copyright 2026 TENTE International GmbH