INFORMACE O PRODUKTU

DURATECH

TOP 082x70-Ø20 HL70

EAN 4031582322590



Obrázek se může lišit od původního produktu

KOLO

Materiál středu	Polyamid, těžký
Materiál běhounu	Identické s tělem Kolo
Ložisko	Přesné kuličkové ložisko
Barva Kola	Přírodní bílá
Ochranná krytka	Bez pouzdra
Průměr	82 mm
Šířka Běhoun	70 mm
Průměr otvoru pro Šroub	20 mm
Délka náboje	70 mm
Šířka středu kola	70 mm
Tvrdost Běhoun (D)	75 Shore D
Typ ložiska	6204

VÝKON

Valivý odpor	●●●●●
Hlučnost	●●○○○
Opotřebení	●●●●●
Odolné vůči korozi	●●●○○

ZÁKLADNÍ ATRIBUTY

Název produktu	Duratech
Typ	Kolo
Norma	EN12533 – Heavy duty kolečka
Nosnost 4 km/h	750 kg
Nosnost 6 km/h	600 kg
Elektrické vodivé	Ne
Nerezové	Ne
Statická Nosnost	1500 kg
Rozsah teploty (minimální)	-40 °C
Teplotní rozsah (maximální)	80 °C
Celková hmotnost	0,46 kg

© Copyright 2026 TENTE International GmbH

DURATECH

TOP 082x70-Ø20 HL70

EAN 4031582322590

Objednací číslo 00805242

Výkresy produktu

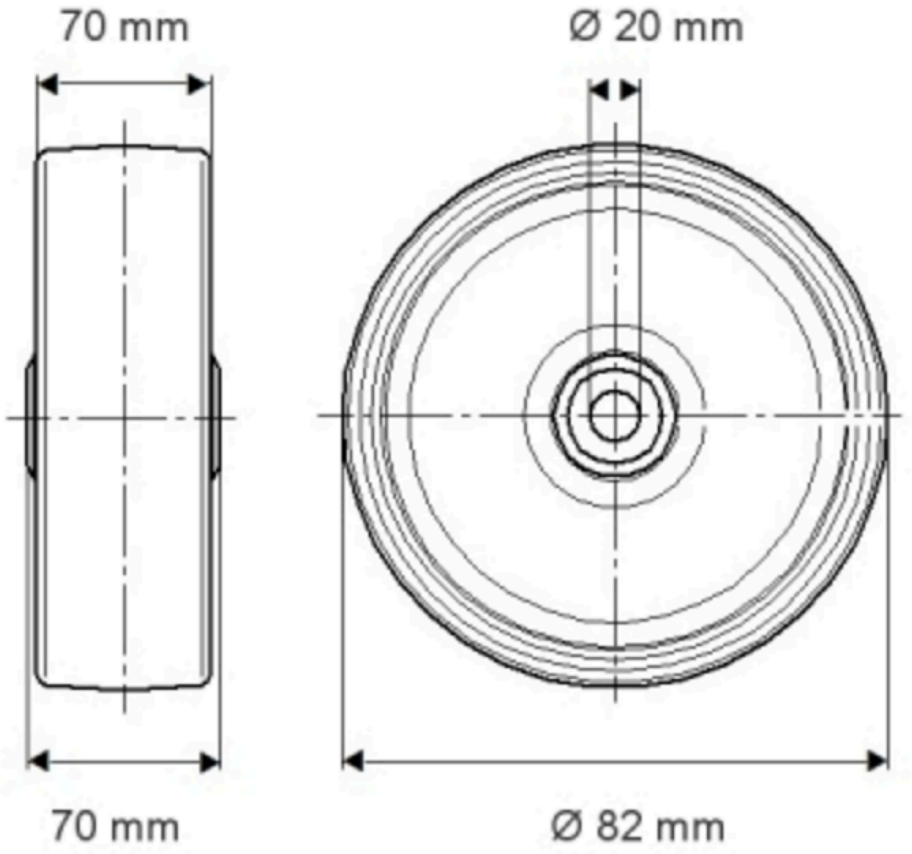

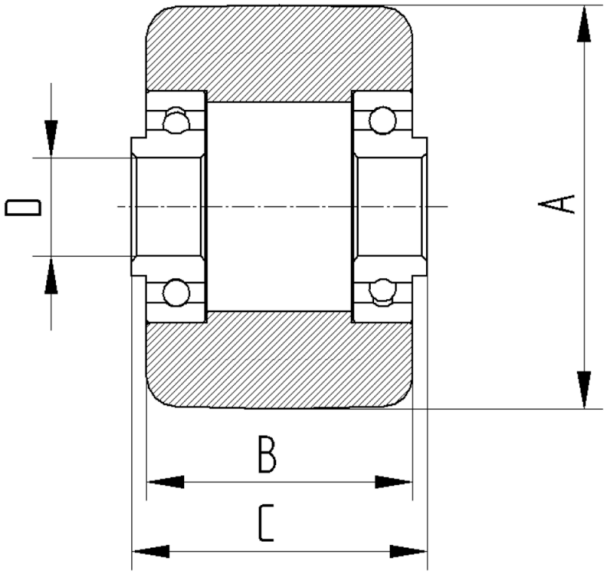

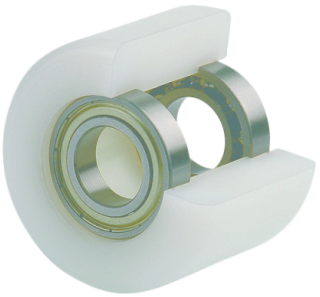

© Copyright 2026 TENTE International GmbH