PRODUCTINFORMATIE

PURETECH

DVR125x37-Ø8x45,5 + ASBUS

EAN 4031582372908



Afbeelding kan afwijken van het oorspronkelijke product

WIEL

Materiaal wielkern	Plaatstaal
Materiaal loopvlak	Massief rubber, zwart
Lagering	Rollager
Afdekkapjes	Zonder schroefdraadbeschermer
Diameter	125 mm
Breedte Loopvlak	37 mm
Diameter Asgat	8 mm
Naaflengte	45,5 mm
Hardheid van het Loopvlak (A)	85 Shore A

PRESTATIES

Rolprestaties	●●●○○
Bewegingsgeluid	●●●○○
Slijtage	●●○○○
Corrosiebestendigheid	●●●○○

KERNKENMERKEN

Productnaam	Puretech
Type	Wiel
Standaard	EN12532 - Transportuitrusting
Draagvermogen bij 4 km/h	100 kg
Elektrisch geleidend	Nee
Roestvrij	Nee
Statisch draagvermogen	200 kg
Temperatuurbereik (minimaal)	-20 °C
Temperatuurbereik (maximaal)	60 °C
Totaal gewicht	0,33 kg

© Copyright 2026 TENTE International GmbH

PURETECH

DVR125x37-Ø8x45,5 + ASBUS

EAN 4031582372908

BETTER MOBILITY. BETTER LIFE.

Producttekeningen

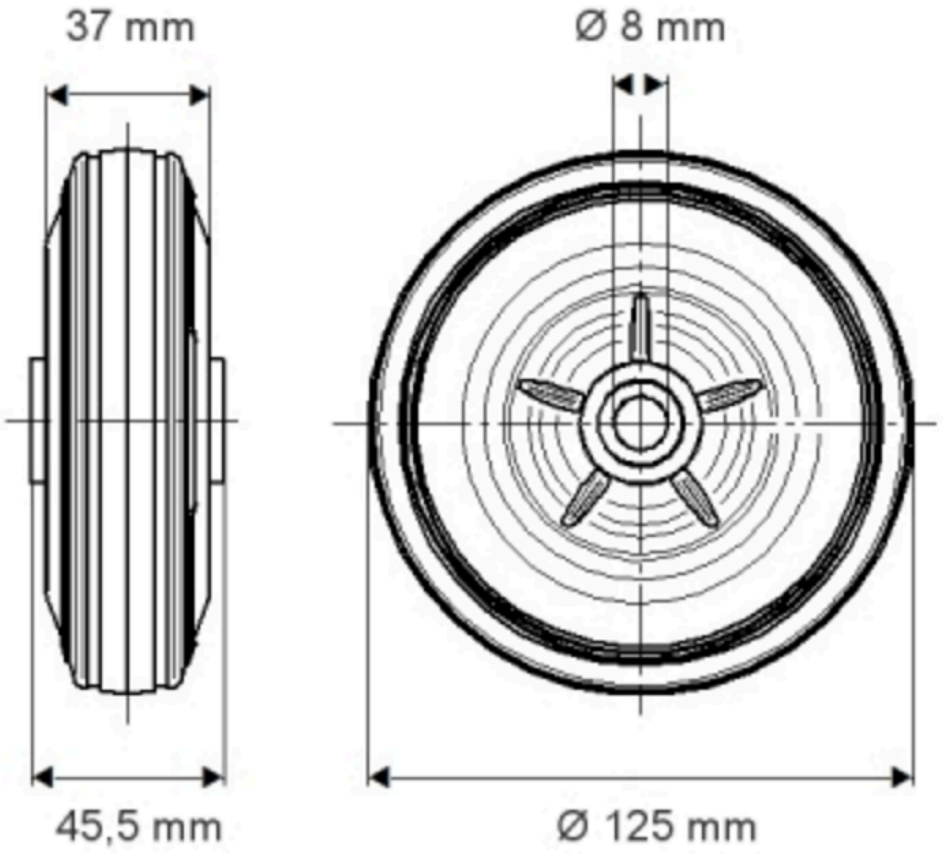

© Copyright 2026 TENTE International GmbH