AGILA

2471DIK125R05-28

EAN 4031582301328



CHAPE

Déport	41 mm
Rayon d'encombrement	131 mm
Diamètre d'encombrement	262 mm

ROUE

Diamètre	125 mm
Largeur du bandage	32 mm

RACCORD

Diamètre du trou central	28 mm
Longueur de la vis	45 mm

PERFORMANCE

Performance de roulage	●●●○○
Bruit de mouvement	●●●○○
Usure	●●●○○
Résistance à la corrosion	●●●○○

ATTRIBUTS DE BASE

Nom du produit	Agila
Capacité de charge à 3 km/h	100 kg
Conducteur d'électricité	no
Inoxydable	no
Capacité de charge statique	200 kg
Plage de température (minimale)	-20 °C
Plage de température (maximale)	85 °C
Hauteur	163 mm
Poids	1.49 kg

© Copyright 2026 TENTE International GmbH

AGILA

2471DIK125R05-28

EAN 4031582301328

BETTER MOBILITY. BETTER LIFE.

Dessins du produit

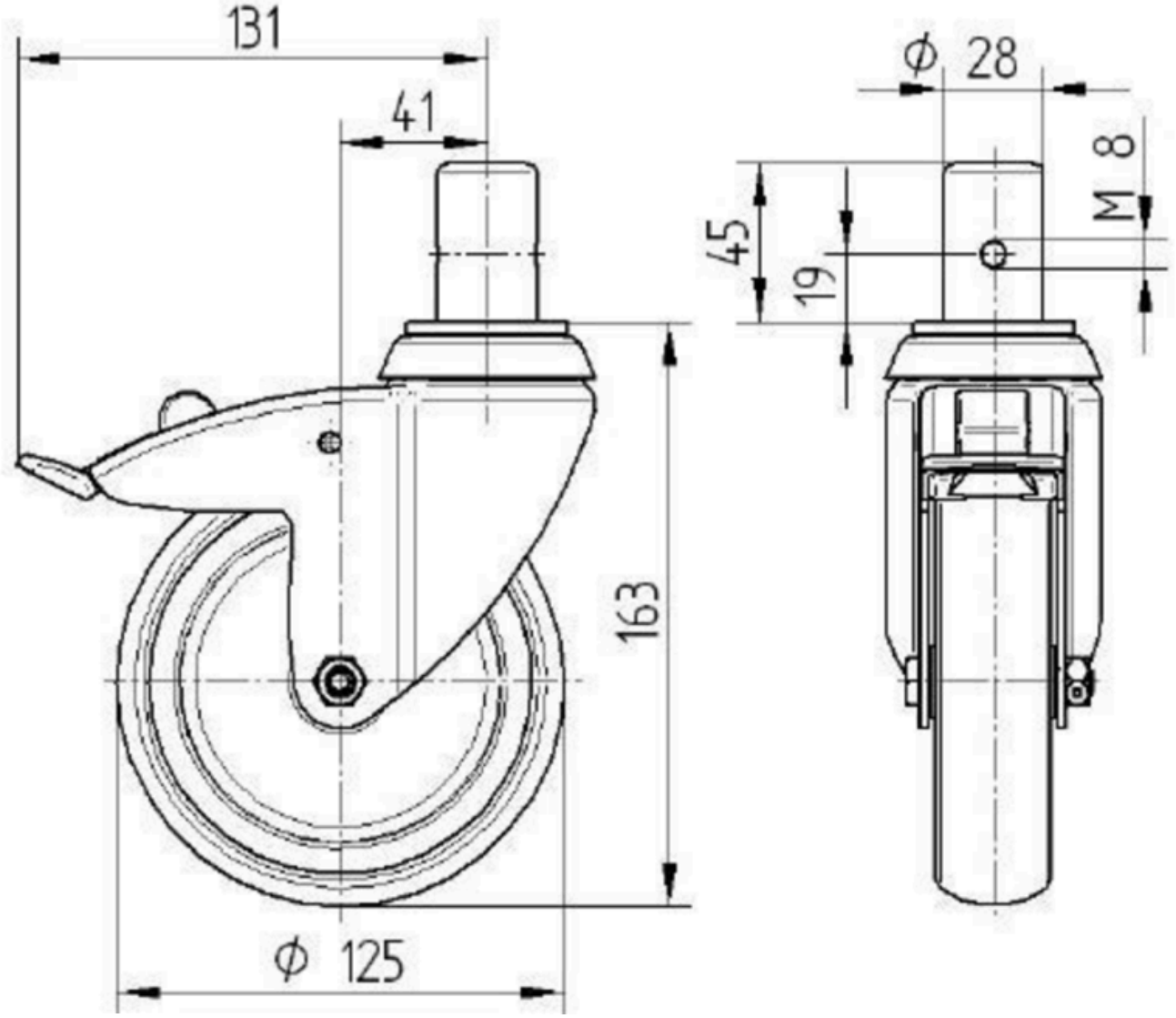

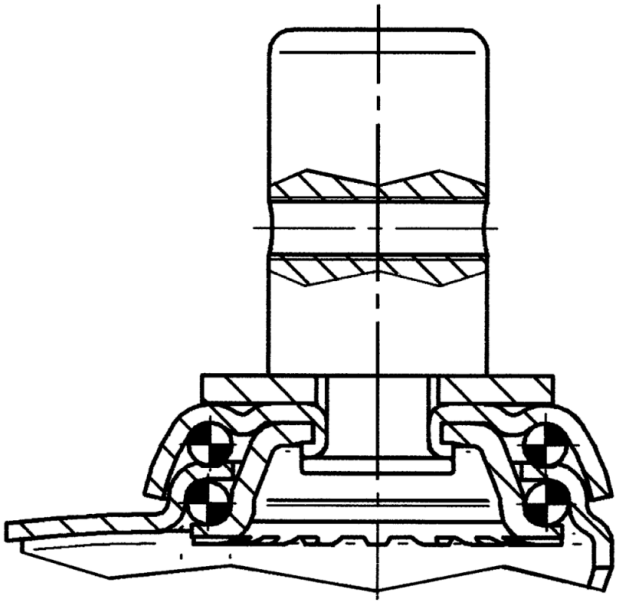

© Copyright 2026 TENTE International GmbH