DURATECH

TOP 080x60-Ø20 HL60

EAN 4031582365436

Numéro de commande 00860864



ROUE

Diamètre	80 mm
Largeur du bandage	60 mm
Diamètre de l'alésage	20 mm
Longueur de moyeu	60 mm
Largeur du corps de roue	60 mm
Type de roulement	6204

PERFORMANCE

Performance de roulage	●●●●●
Bruit de mouvement	●●○○○
Usure	●●●●●
Résistance à la corrosion	●●●○○

ATTRIBUTS DE BASE

Nom du produit	Duratech
Capacité de charge à 4 km/h	600 kg
Capacité de charge à 6 km/h	500 kg
Conducteur d'électricité	no
Inoxydable	no
Capacité de charge statique	1000 kg
Plage de température (minimale)	-40 °C
Plage de température (maximale)	80 °C
Poids	0.44 kg

© Copyright 2026 TENTE International GmbH

DURATECH

TOP 080x60-Ø20 HL60

EAN 4031582365436

Numéro de commande 00860864

Dessins du produit

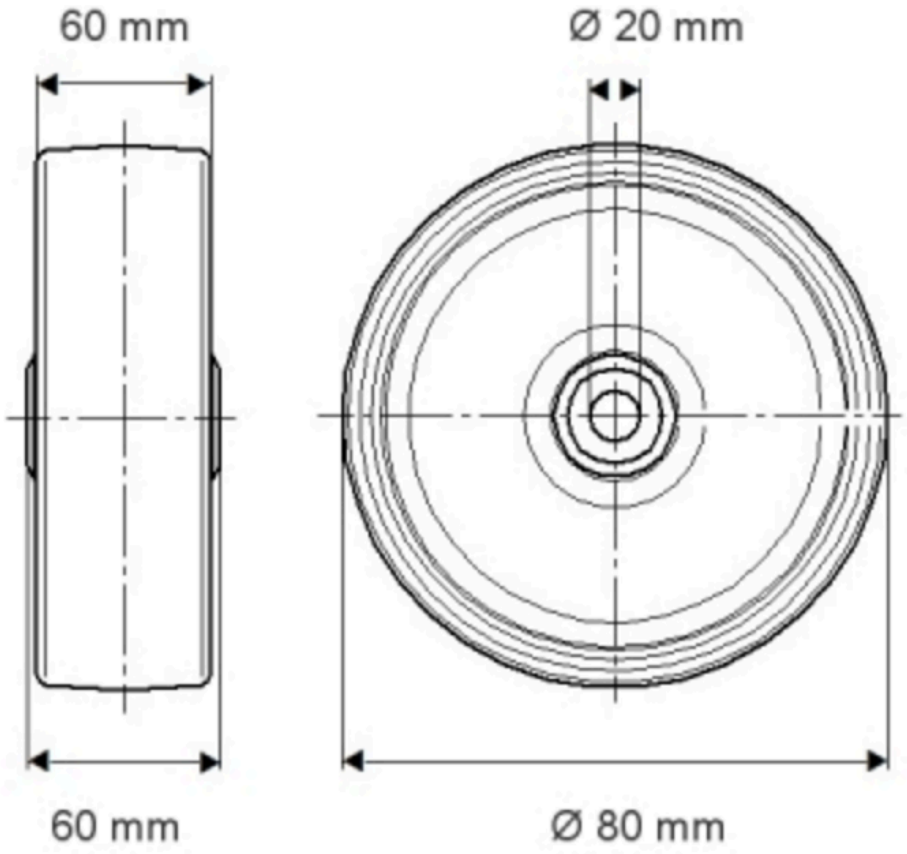

DURATECH

TOP 080x60-Ø20 HL60

EAN 4031582365436

Numéro de commande 00860864

