PRODUKTINFORMATION

SUPRATECH

PJP160x40-Ø12,5

EAN 4031582457551



Billedet kan afvige fra det oprindelige produkt

YDEEVNE

Rullemodstand	●●●○○
Kørselsstøj	●●●○○
Abrasion	●●●○○
Rustbeskyttelse	●●●○○

PRIMÆRE EGENSKABER

Produktnavn	Supratech
Type	Hjul
Standard	EN12532 – Transportudstyr
Belastning ved 4 km/t	160 kg
Elektrisk ledende	Nej
Rustfri	Nej
Belastning Statisk	320 kg
Temperaturområde (minimum)	-20 °C
Temperaturområde (maksimum)	60 °C
Samlet vægt	0,53 kg

HJUL

Fælgmateriale	Polypropylen
Hjulbanemateriale	Termoplastisk gummi
Leje	Præcisionskugleleje
Trådfang	Med trådfang
Diameter	160 mm
Hjulbane bredde	40 mm
Aksel Huldiameter	12,5 mm
Navlængde	60 mm
Hårdhed af Hjulbane (A)	87 Shore A

© Copyright 2026 TENTE International GmbH

SUPRATECH

PJP160x40-Ø12,5

EAN 4031582457551

Produkttegninger

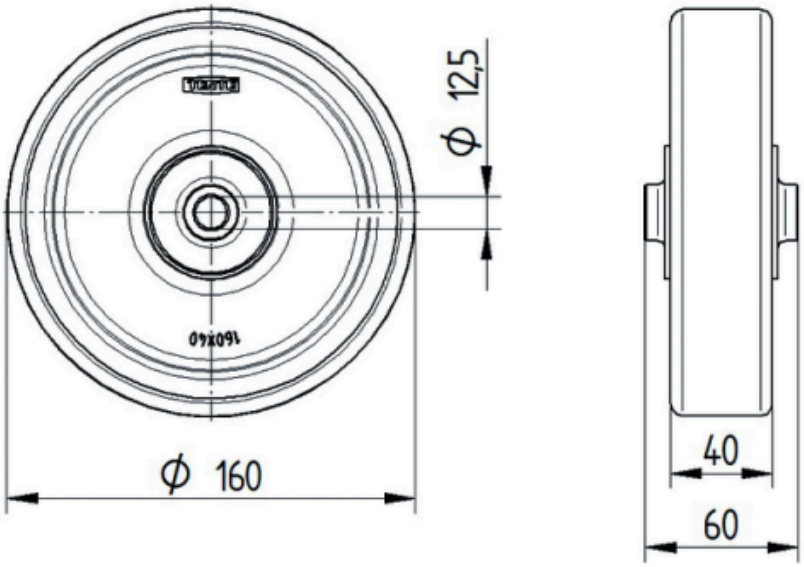

© Copyright 2026 TENTE International GmbH