제품 정보

AGILA TWIN

2975UAP050P40

EAN 4031582439526



이미지는 원래 제품과 다를 수 있습니다.

성능

롤 성능	●●●○○
움직임 소음	●●●○○
내마모성	●●●●○
부식방지	●●●○○

핵심 속성

제품명	Agila twin
하우징 유형	휠 브레이크가 장착된 회전식 캐스터
표준	EN12530 - 장치 캐스터
3km/h에서의 적재 용량	70 kg
전기 전도성	아니요
스테인리스	아니요
정지 중 하중용량	140 kg
온도 범위(최소)	-20 °C
온도 범위(최대)	60 °C
총높이	69 mm
전체 체중	0.3 kg

하우징

주택 자재	강판, 중
Fork 외형	트윈 휠 하우징
스위블 베어링	볼 레이스 2회
오프셋	25 mm
회전 반경	77 mm
회전 간섭	155 mm

휠

차체 재질	폴리아미드
트레드 재질	폴리우레탄, 주입
베어링	정밀 볼 베어링
스레드 가드	스레드가드 포함
직경	50 mm
트레드 폭	19 mm
트레드의 경도(A)	92 Shore A

피팅

피팅 유형	정사각형 플레이트
플레이트 길이	60 mm
플레이트 너비	60 mm
플레이트 홀 길이(최소)	38 mm
플레이트 홀 길이(최대)	48 mm
플레이트 구멍 너비(최소)	38 mm
플레이트 구멍 너비(최대)	48 mm
플레이트 구멍 직경	6.3 mm

© Copyright 2026 TENTE International GmbH

AGILA TWIN

2975UAP050P40

EAN 4031582439526

BETTER MOBILITY. BETTER LIFE.

제품 도면

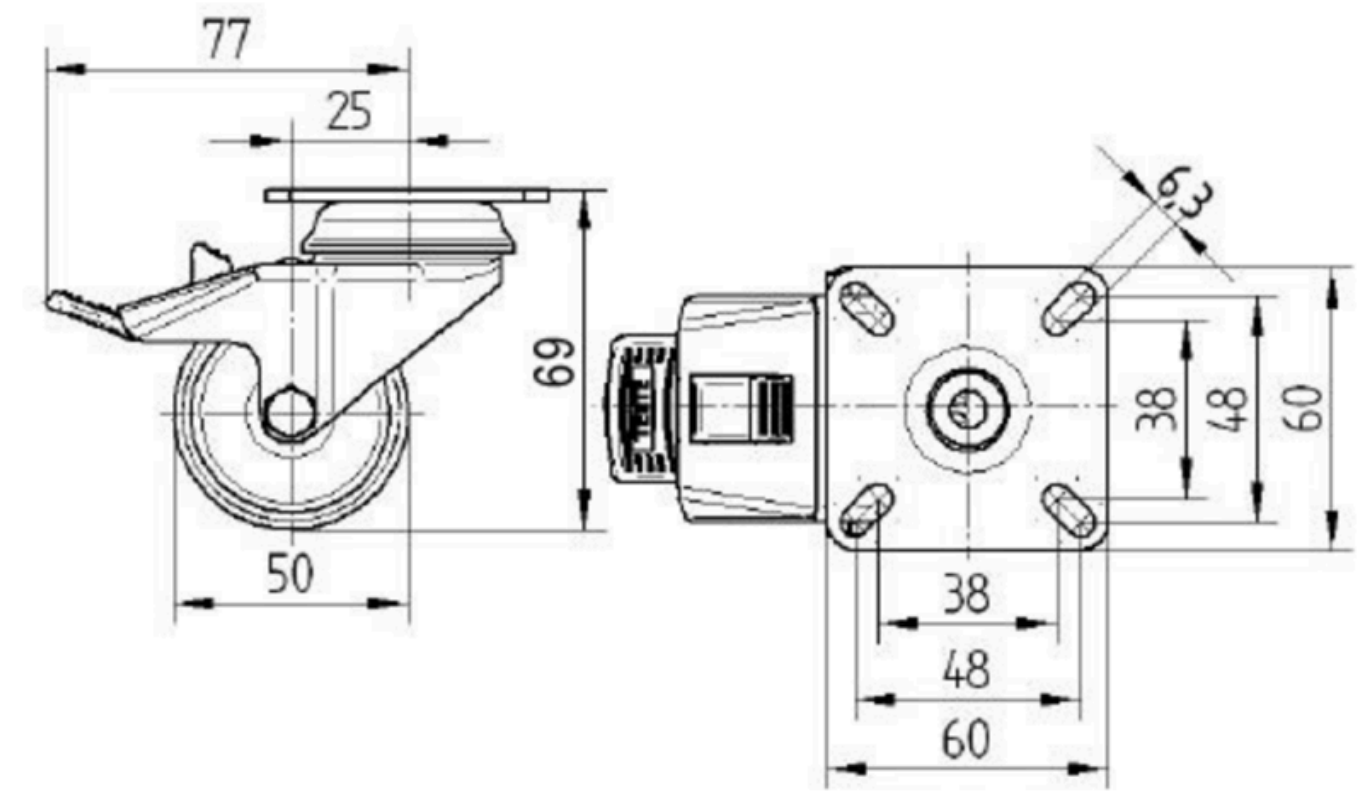

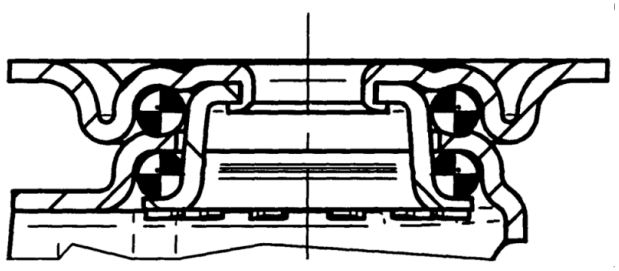

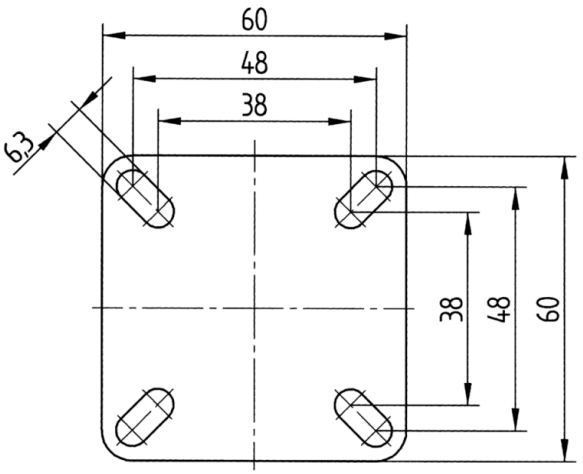

© Copyright 2026 TENTE International GmbH